AquaCare Twin

„TWIN AT/100000“

„TWIN I/MAC 8502F“

LITHUANIAN (LT)

Odontologinis šlifavimo ir poliravimo oro srove prietaisas

Montavimo, priežiūros ir eksploatavimo vadovas

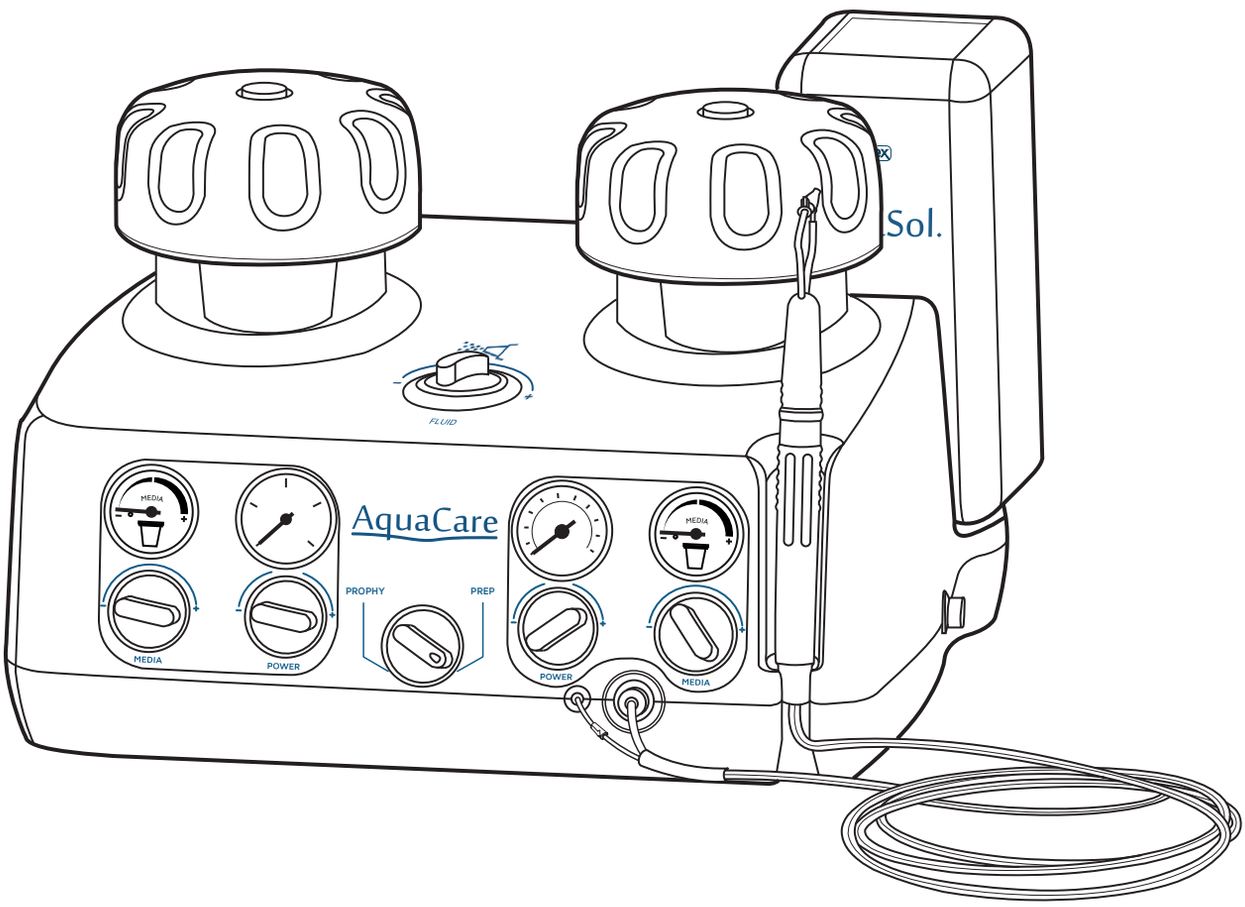

DĖMESIO.

ORO PADAVIMO ŠALTINĮ PRIJUNKITE TIK PERSKAITĘ ŠĮ VADOVĄ.

40 °C

15 °C

Temperatūros ribos

3.066KG

80%

10%

KLASĖ

IIa

Medicinos prietaisas

„AquaCare Twin“
Naudotojo vadovas,
4 versija, LIT0184P Išleista
06/2022 m. gegužę
www.velopex.com

FDA 9051184

CE 1639

EC REP
„MedNet EC-REP“ GmbH
Borkstrasse 10 | 48163 Muenster
Vokietija

„MEDIVANCE INSTRUMENTS“ LTD. • Barretts Green Road • Harlesden • Londonas • NW10 7AP

Turinys

ĮVADAS	PUSLAPIS
TURINYS	2–3
NAUDOJIMO INDIKACIJOS IR KONTRAINDIKACIJOS	4
SAUGOS ĮSPĖJIMAI	5-6
SIMBOLIŲ LENTELĖ	7
TECHNINIS APRAŠYMAS	8
PAKUOTĖS TURINYS	9
„AQUACARE TWIN“ DALYS IR SAVYBĖS	
IŠORINĖS „AQUACARE TWIN“ SAVYBĖS	10
„AQUACARE TWIN“ GALINĖS DALIES VAIZDAS	11
PEDALAS	11
ANTGALIS	12
MILTELIŲ KASETĖS	13
MONTAVIMAS	
„AQUACARE TWIN“ PASTATYMAS	14
PEDALO PRIJUNGIMAS	15
SKYSČIO DĖKLO ĮDĖJIMAS	16
ANTGALIO PRITVIRTINIMAS	17
VIENKARTINĖS PADAVIMO ŽARNELĖS IR GLVUTĖS TVIRTINIMAS	17
ORO PADAVIMO ŠALTINIO PRIJUNGIMAS	18
SUMONTUOTO PRIETAISO BANDYMAS	19
DOZAVIMO KAMEROS DANGTELIŲ NUĖMIMAS	20
MILTELIŲ KASEČIŲ ĮSTATYMAS	21
„AQUACARE TWIN“ PARUOŠIMAS NAUDOTI PIRMĄ KARTĄ	22

Turinys

NAUDOJIMAS
KAIP TINKAMAI PRADĖTI NAUDOTI „AQUACARE“ 23
REKOMENDUOJAMI PROCEDŪROS ATLIKIMO BŪDAI 24
PASIRUOŠIMAS PROCEDŪRAI 25
PROCEDŪROS 26
- Valymas
- Įskilimų ėduonies šalinimas
- Burnos ertmės paruošimas
- Kompozicinių plombų šalinimas
- Ortodontinių breketų tvirtinimas

PRIEŽIŪRA
ANTGALIO STERILIZAVIMAS 31
ANTGALIO PRIEŽIŪRA 32
DVIGUBO VAMZDELIO PRIEŽIŪRA 32
„AQUACARE“ PRAPŪTIMAS 33
SAVAITINĖ PRIEŽIŪRA 34-35

GEDIMŲ ŠALINIMAS 36-38

TECHNINĖ APŽIŪRA
METINĖ TECHNINĖ APŽIŪRA IR SAUGUMO PATIKRA 39

REKOMENDUOJAMI IR PAPILDOMI PRIEDAI 40
TARPINIS ORO FILTRAS 41
ANTGALIO MONTAVIMO INSTRUKCIJOS 42
PASTABOS 43

Naudojimo indikacijos ir kontraindikacijos

Naudojimo indikacijos

„AquaCare Twin“ gali būti naudojamas šiais tikslais:
- Pasiruošimas dantų duobučių ir vagelių dengimui silantu.
- Kompozicinių plombų šalinimas naujam plombavimui.
- Burnos ertmės paruošimas.
- Valymas, poliravimas ir dėmių šalinimas.
- Emalės, metalo ir porceliano ėsdinimas.

Naudojimo kontraindikacijos

„AquaCare Twin“ nėra skirtas šalinti dantų akmenis.
„AquaCare Twin“ nėra skirtas plomboms pjauti ar šalinti.

Žiūrėkite informaciją, pateiktą skiltyje „ĮVADAS. SAUGUMO ĮSPĖJIMAI“ (5–6 psl.) ir atidžiai perskaitykite saugaus naudojimo nurodymus prieš pradėdami naudoti šį prietaisą.

Primygtinai rekomenduojame pirmiausia išbandyti ant stiklelių ir ištrauktų dantų, prieš pradedant naudoti „AquaCare Twin“ procedūroms su pacientais.

Saugos įspėjimai

DĖMESIO. Perskaitykite šią svarbą įspėjamąją informaciją prieš padėdami naudoti „AquaCare Twin“:

Tik kvalifikuoti stomatologai ir burnos higienistai gali naudoti „AquaCare Twin“ atlikti procedūras pacientams.

Prieš pradėdami naudoti „AquaCare Twin“:

a) atidžiai perskaitykite šį vadovą;

b) pasirūpinkite, kad prietaiso operatorius, asistentai, pacientas ir kiti kabinete esantys asmenys dėvi BS EN 166 IF 4/5 standartą atitinkančią akių apsaugą;

c) pasirūpinkite, kad prietaiso operatorius, asistentai ir kiti kabinete esantys asmenys, išskyrus pacientą, dėvi BS EN 149 FF2S standartą atitinkančią kaukę-respiratorių;

d) įsitikinkite, kad tvirtai laikote antgalį ir jo galvutę esate nukreipę saugia kryptimi;

e) įsitikinkite, kad parinkote tinkamus miltelius atlikti pasirinktą procedūrą. Jeigu parinksite netinkamus miltelius, galite pažeisti kietuosius audinius;

f) procedūros metų naudokite greitaeigį seilių atsiurbimo prietaisą. Prireikus, galima naudoti papildomą seilių atsiurbimo prietaisą;

g) įsitikinkite, kad prietaisas įšilo iki kambario temperatūros (> 15 °C), jei prieš naudojimą ji buvo šaltoje aplinkoje.

Pacientai, kuriems bus atliekama procedūra naudojant „AquaCare Twin“ prietaisą, turėtų pasitarti su gydytoju, jeigu jie:

a) turi kvėpavimo sutrikimų;

b) serga astma;

c) skundžiasi užsikimšusia nosimi;

d) yra peršalę;

e) negali vartoti druskos;

f) turi sveikatos sutrikimų, dėl kurių negali kvėpuoti per nosį

VISADA NUKREIPKITE Į SMAILĖJANČIO DANTIES KAMPĄ.

„AquaCare Twin“ prietaisu gali pažeisti minkštuosius audinius – sukelti uždegimą, kraujavimą ir oro emboliją. „AquaCare Twin“ prietaisu galima pažeisti kietuosius audinius – išėsdinti arba subraižyti dantų emalį, arba pažeisti datų šaknų paviršių.

Vienkartinė padavimo žarnelė ir galvutė turi būti keičiami prieš kiekvieną procedūrą, taip siekiant išvengti kryžminio užkrėtimo pavojaus. Įsitikinkite, kad naujos galvutės gerai pritvirtintos prie purkštuko.
Panaudotas padavimo žarneles ir galvutes būtina išmesti. Jei panaudotas „AquaCare“ padavimo žarneles ir galvutes naudosite pakartotinai arba su kitais šlifavimo prietaisais, jums gali kilti pavojus.

Saugos įspėjimai

Daugeliu atveju plastiko galvutė turėtų atlaikyti vieną procedūrą. Tačiau naudojant ilgesnį laiką, galvutę gali tekti pakeisti, kad skystis nebūtų purškiamas skirtingomis kryptimis.Nenaudokite antgalio jeigu purkštuko galvutės skylė išsiplėtė iki kraštų arba jeigu išlenktame vamzdelyje atsirado skylių.
Antgalį būtina sterilizuoti prieš naudojant pirmą kartą ir prieš kiekvieną procedūrą.

Skystis patenka į prietaisą iš skysčio buteliuko. „AquaCare Twin“ oro įpūtimo žarnelės NEGALIMA prijungti prie tekančio vandens sistemos, nes vanduo užlies prietaiso vidų. Vandenį galima bus pašalinti ik visiškai išrinkus visą prietaisą. Klientas padengia tokio valymo išlaidas.

Visi uždaroje pakuotėje esantys „Velopex“ milteliai yra sterilūs. Pakuočių negalima pakartotinai naudoti.

Miltelių žarneles ir antgalius valykite / apipūskite oru kiekvieną kartą, kai naudodamiesi miltelių parinktuvu keisite kameras (žr. „PRIEŽIŪRA. „AQUACARE SINGLE TWIN“ PRAPŪTIMAS, 33 psl.

Naudojant „AquaCare Twin“, kartu su smulkiais milteliais išsiskiria ir dulkės. Apsaugokite jautrią įrangą nuo tokių dulkių.

Naudokite tik „Velopex“ siūlomas detales ir medžiagas. Ne „Velopex“ ženklu pažymėti gaminiai gali sugadinti prietaisą arba paveikti jo eksploatacines savybes. Prietaise galima naudoti tik tokius biostatinius skysčius kaip „Velopex“ gaminamas „AquaSol“ (žr. 16 psl.).

Nustumkite pedalą į tokią saugią vietą, kad jo negalima būtų netyčia nuspausti. Kai pedalas nenaudojamas, uždenkite jį apsauginiu dangteliu. Netyčia nuspaudus pedalą, pavojų gali sukelti didelio slėgio nekontroliuojama šveičiamųjų miltelių srovė.

Jei atleidus pedalą miltelių / skysčio srovė nesustoja, vadinasi, pedalas yra užstrigę „ON“ (įjungti) padėtyje.

Pirmiausia turėtumėte greitai ir atsargiai ištraukti antgalį iš paciento burnos ir įdėti jį į atsiurbimo sistemą, kad jis nustotų veikti.Tada galima sistemą atjungti prietaiso šoninėje dalyje nuspaudus „on/off“ (įjungti / išjungti) mygtuką į padėtį „off“ (išjungti)

Nelaikykite prietaiso tiesioginėje saulės šviesoje.

Įjungdami ir išjungdami „AquaCare Twin“, įsitikinkite, kad purkštukas nukreiptas į atsiurbimo sistemą ir kad atsiurbimo sistema yra įjungta.
Išjungę „ AquaCare Twin“ palaukite, kol prietaise sumažės slėgis, ir tik tada bandykite nuimti dozavimo kameros dangtelį. Slėgis sumažėja per maždaug 30 sekundžių.

Jeigu „AquaCare Twin“ prietaisas numetamas ar kitaip pažeidžiamas, jo negalima naudoti tol, kol jo nepatikrins „Velopex“ atstovas ar įgaliotas platintojas.

Jeigu „AquaCare Twin“ nustoja veikti tinkamai arba pradeda veikti
prasčiau, daugiau informacijos rasite 35–37 psl. esančioje skiltyje „GEDIMŲ ŠALINIMAS“

Prietaiso valdymo simboliai

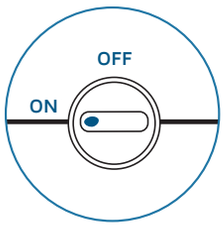

Oro padavimas išjungtas

Oro padavimas įjungtas

Medžiagos kiekio reguliavimas

Smulkinimo greičio reguliavimas

AquaSol.

Skysčio dėklas / butelis

Slėgio matuokliai

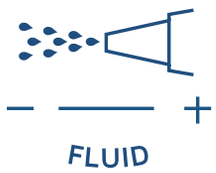

Skysčio kiekio reguliavimas

Medžiagos matuokliai

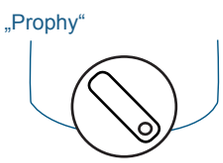

Procedūros pasirinkimas

Reguliavimo funkcijų naudojimas

Tai standartiniai prietaiso naudojimo nustatymai, kuriuos naudotojai gali reguliuoti ir pasirinkti geriausiai jų poreikius atitinkančius nustatymus.

Standartiniai nustatymai

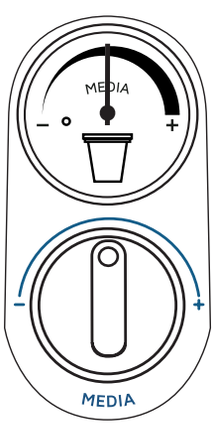

Vidutinė reikšmė Poliravimo medžiaga

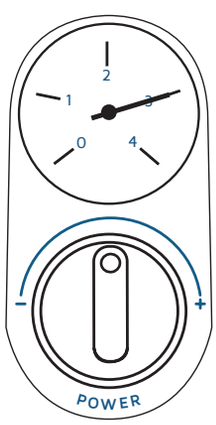

3 bar

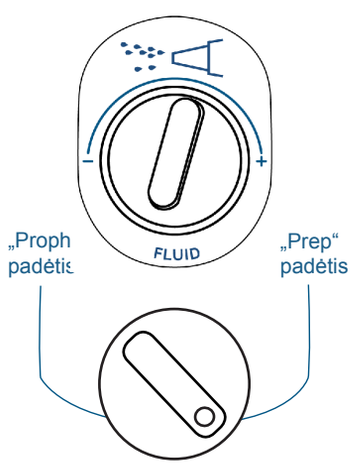

Procedūros pasirinkimas pagal poreikį

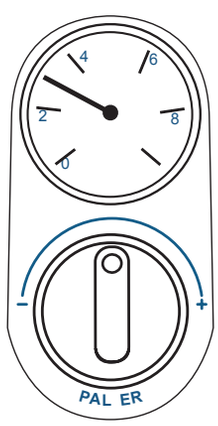

3 bar

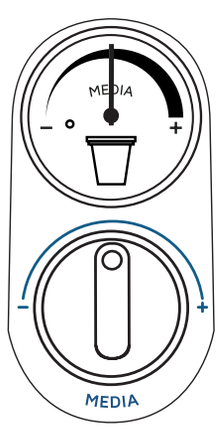

Vidutinė reikšmė šlifuojančiai arba pjaunančiai medžiagai

PASTABA.

1. Galią ir medžiagą galima reguliuoti nuo nulinės iki maksimalios padėties vienu pasukimu, t. y. sukant nuo „–“ iki „+“.
2. Skysčio kiekį gali reguliuoti maždaug 1 pasukimu nuo minimalios iki maksimalios padėties, t. y. nuo „–“ iki „+“.
3. Profilaktinio veikimo intervalas paprastai yra nuo 2,5 iki 3,0 barų.
4. Pasiruošimo veikimo intervalas paprastai yra nuo 4,0 iki 5,0 barų.

Techninis aprašymas

PERSKAITYKITE VISĄ ŠĮ VADOVĄ, PRIEŠ PRADĖDAMI SUMONTUOTI ARBA NAUDOTI „AQUACARE TWIN“ VIENOS KAMEROS PRIETAISĄ.

„AquaCare Twin“ – tai poliravimo smėliasrove prietaisas, kuris per antgalį purškia oro, skysčio ir miltelių srovę. Į jį galima berti dviejų rūšių miltelius, naudojamus pjovimo ir valymo procedūrose. Į prietaisą gali būti paduodamas tik švaraus ir sauso 5–7 barų slėgio oro, kuris atitinka ISO 8573.1 standarto 1.4.1 klasę, srovė. Įeinančio oro srovė reguliuojama „AquaCare Twin“ viduje nustatant 7 barų slėgį. Spaudžiant pedalą, „AquaCare Twin“ veikia trimis režimais: išdžiovinti, išplauti ir pjauti / valyti. Naudojant keturias reguliavimo funkcijas, galima reguliuoti oro padavimą, galią, dozavimo kamerų pasirinkimą, medžiagos ir skysčio kiekį. Laikiklį atjungti nuo oro srovės tiekimo sistemos ir sterilizuoti.

Bendri „AquaCare Twin“ matmenys:

Plotis	256mm / 10,08 colio
Aukštis	165mm / 6,50 colio
Gylis	240mm / 9,45 colio
Grynasis svoris	3,066kg / 6 svarai 12 uncijų

„AquaCare Twin“ yra IIa klasės medicinos prietaisas.

TRANSPORTAVIMO IR LAIKYMO SĄLYGOS

„AquaCare Twin“ turi būti laikomas nuo -10 °C iki +40 °C temperatūros (nuo 14 °F iki 104 °F) ir ne didesnės kaip 80 proc. drėgmės sąlygomis.

Turinys

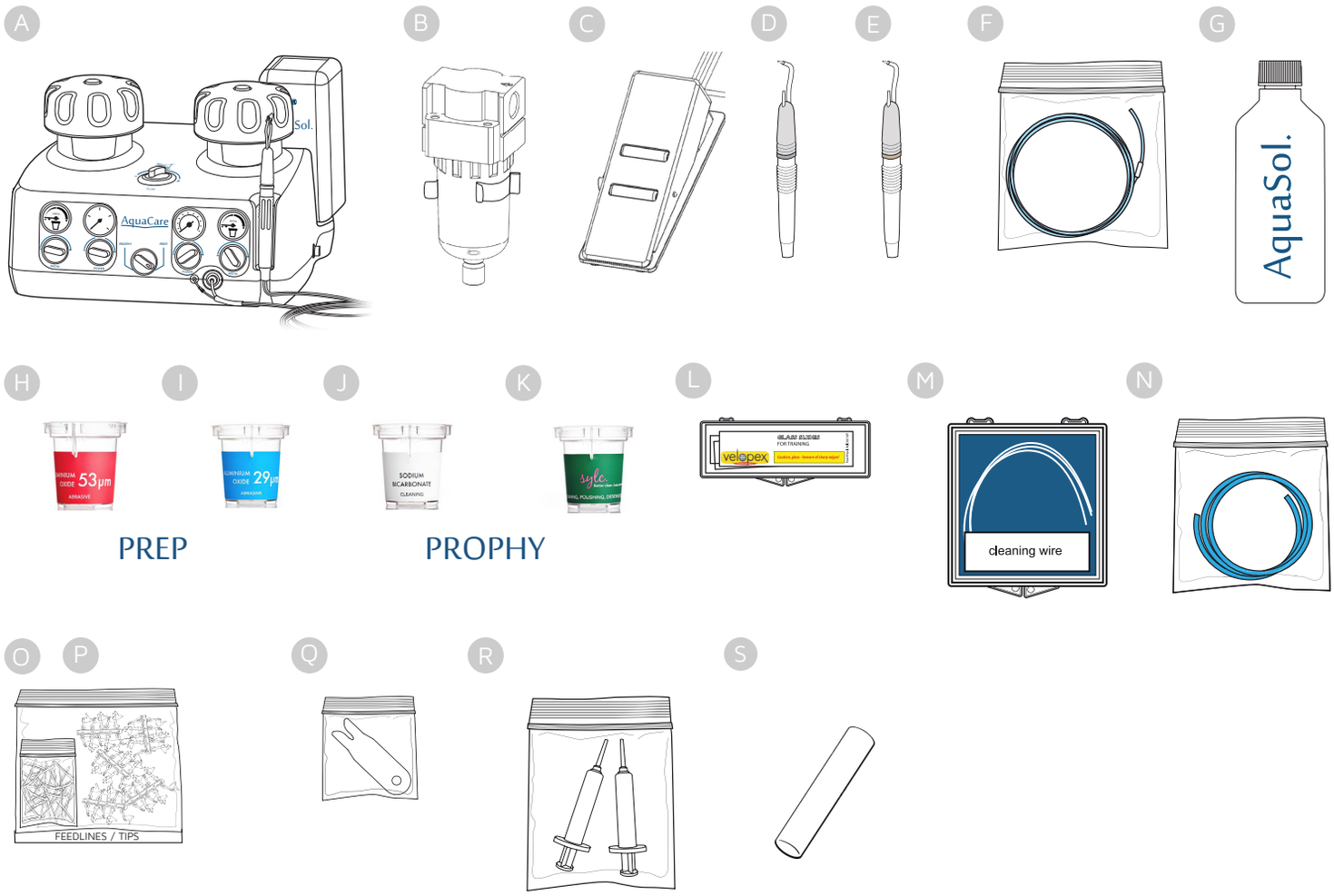

A. 1 vnt. „ AquaCare“ šlifavimo oro srove prietaisas AT10,0000.
B. 1 vnt. tarpinis oro filtras (žr. 40 psl.).
C. 1 vnt. trijų padėčių pedalas.
D. 1 vnt. sidabro atspalvio 0,6 mm antgalis.
E. 1 vnt. aukso atspalvio 0,8mm antgalis.
F. 1 vnt. greitai nuimamų dviejų vamzdelių rinkinys.
G. 1 vnt. 500 ml „AquaCare“ („AquaSol“) skysčio.
H. 1 vnt. kasetė (raudona) stambaus grūdėtumo 53 mikronų aliuminio oksido milteliai.
I. 1 vnt. kasetė (mėlyna) smulkaus grūdėtumo 29 mikronų aliuminio oksido milteliai.
J. 1 vnt. kasetė (balta) valymo / šlifavimo natrio bikarbonatas.
K. 1 vnt. kasetė (žalia) „Sylc“ valymo / šlifavimo / desensibilizavimo biologiškai aktyvūs milteliai.
L. 1 vnt. 5 stiklelių pakuotė.
M. 1 vnt. purkštuko valymo viela.
N. 1 vnt. 2 m ilgio 6 mm skersmens oro įpurškimo žarnelė.
O. 1 vnt. 50 vienkartinių padavimo žarnelių pakuotė.
P. 1 vnt. 50 vienkartinių galvučių pakuotė.
Q. 1 vnt. antgalio vamzdelio nuėmimo įrankis (žr. 42 psl.).
R. 1 vnt. 2 purkštukų plovimo švirkštų pakuotė.
S. 1 vnt. kreidos lazdelė

Išorinės „AquaCare Twin“ savybės

1. Dozavimo kameros dangtelis – „Prophy“ padėtis
2. Skysčio reguliavimas
3. Dozavimo kameros dangtelis – „Prep“ padėtis
4. Skysčio butelis (500 ml)
5. Antgalio purkštukas / galvutė
6. Dozavimo kamera – „Prep“ padėtis
7. Antgalis
8. Antgalio rankenėlė
9. „ON“ / „OFF“ jungiklis
10. Medžiagos kiekio matuoklis – „Prep“ padėtis
11. Medžiagos kiekio reguliavimas - Prep
12. Miltelių išleidimo jungtis
13. Skysčio išleidimo jungtis
14. Galios reguliavimas – „Prep“ padėtis
15. Miltelių kameros pasirinkimas
16. Galios reguliavimas – „Prophy“ padėtis
17. Medžiagos kiekio reguliavimas – „Prophy“ padėtis
18. Medžiagos kiekio matuoklis – „Prophy“ padėtis
19. Oro slėgio matuoklis – „Prophy“ padėtis
20. Oro slėgio matuoklis – „Prep“ padėtis
21. Dozavimo kamera – „Prophy“ padėtis
22. Pedalo pakėlimo rankenėlė
23. Pedalas

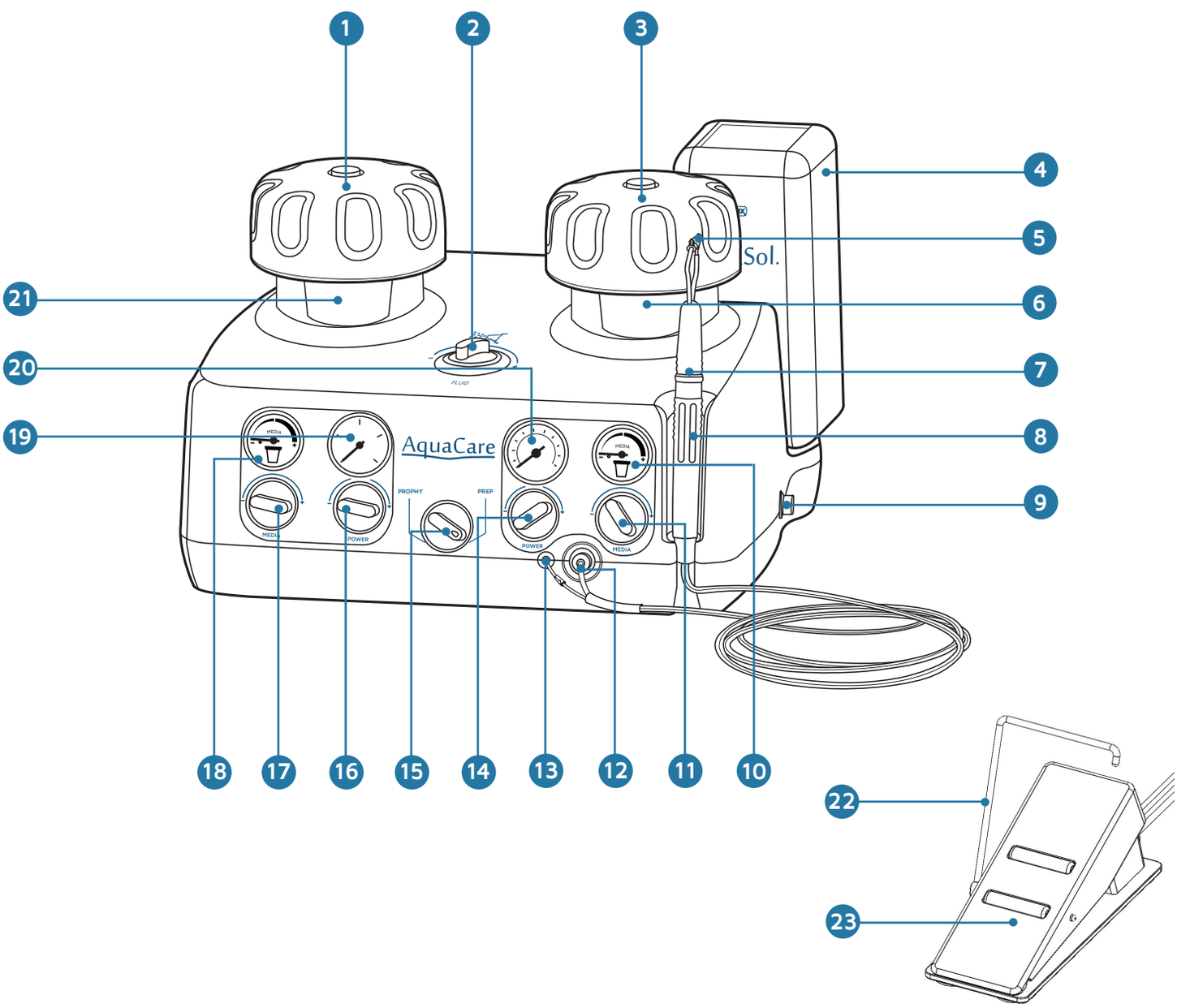

„AquaCare Twin“ galinės dalies vaizdas

24. Kojos pedalo jungtis – juoda (4 krypčių vamzdeliams)
25. Kojos pedalo jungtis – balta (4 krypčių vamzdeliams)
26. **Oro padavimas – mėlyna**
27. Kojos pedalo jungtis – žalia (4 krypčių vamzdeliams)
28. Kojos pedalo jungtis – geltona (4 krypčių vamzdeliams)

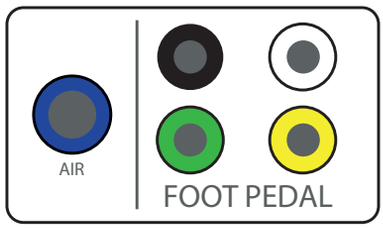

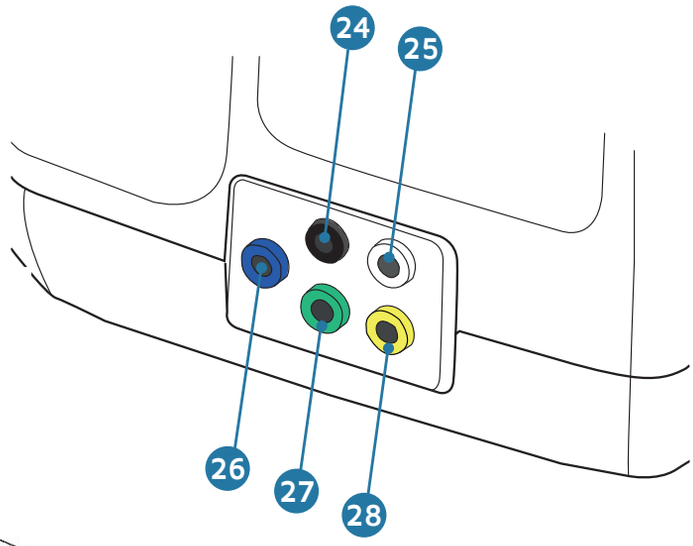

Pedalo naudojimas

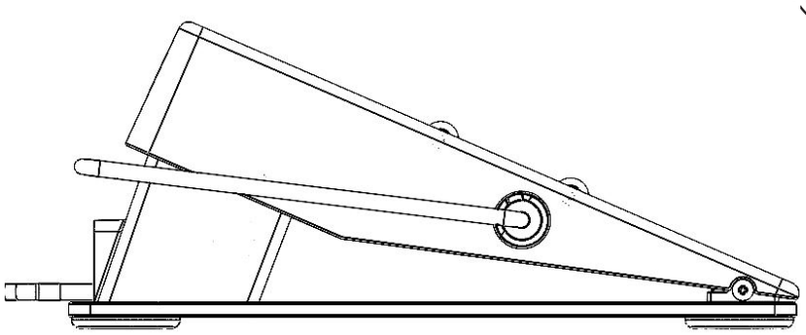

0

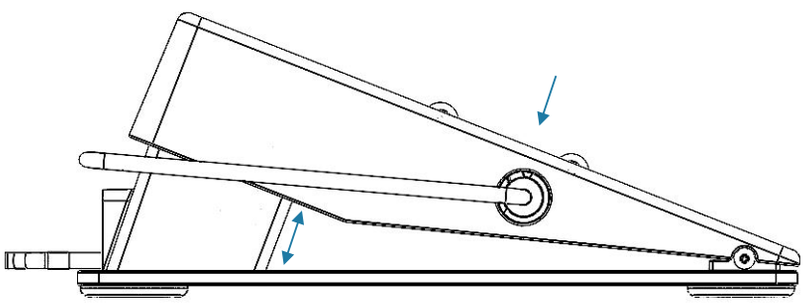

1 = Oras

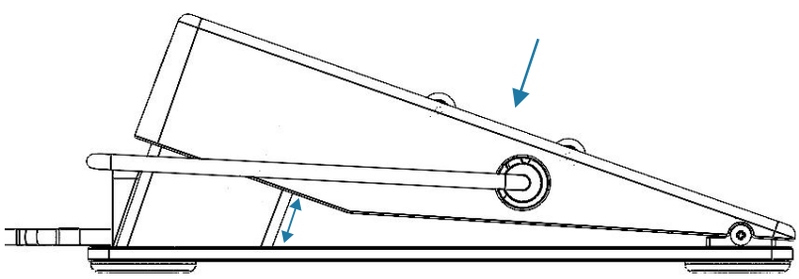

2 = Skystis + Oras

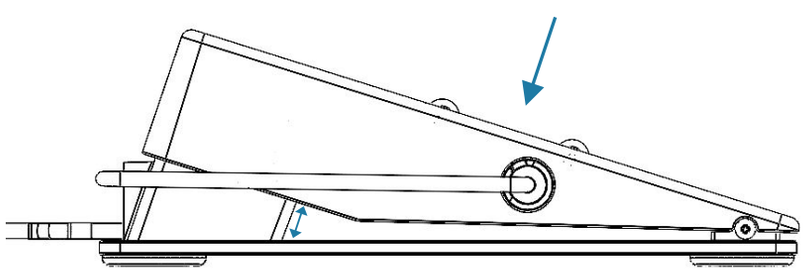

3 = Milteliai + Skystis + Oras

Antgalis

30. Skysčio žarnelė
31. Padavimo žarnelė ir galvutė
32. Purkštukas (skirtingų dydžių)
33. Viršutinė antgalio dalis
34. Laikiklis
35. Miltelių žarnelė
36. Rankenėlė
37. Dvigubas vamzdelis
38. Antgalio laikiklis
39. Kontrolinis vožtuvas

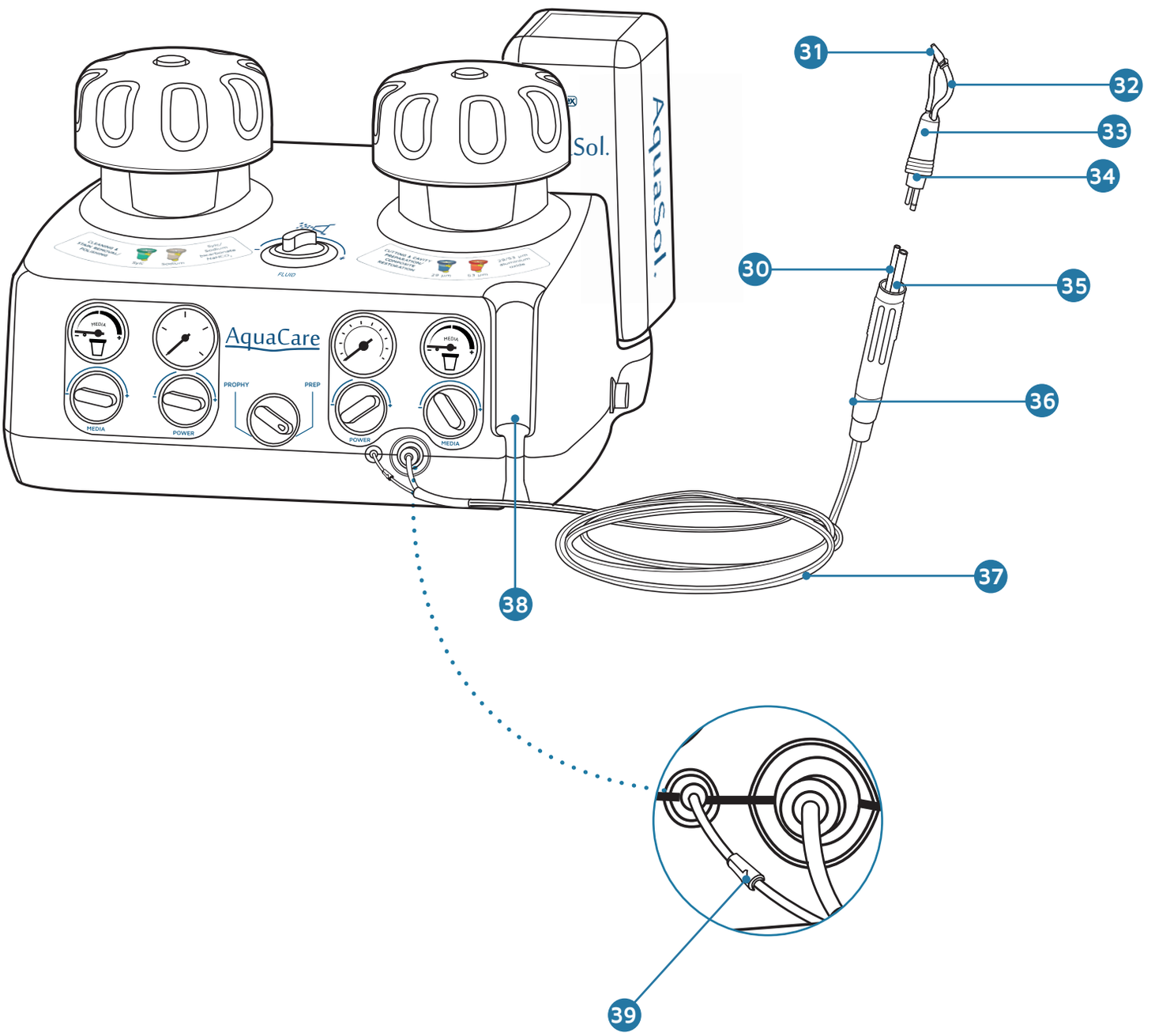

Miltelių kasetės

40. Nuimtas dozavimo kameros dangtelis – „Prophy“ padėtis
41. Miltelių kasetė – „Prophy“ padėtis
42. Atidaryta dozavimo kamera – „Prophy“ padėtis
43. Nuimtas dozavimo kameros dangtelis – „Prep“ padėtis
44. Miltelių kasetė – „Prep“ padėtis
45. Atidaryta dozavimo kamera – „Prep“ padėtis

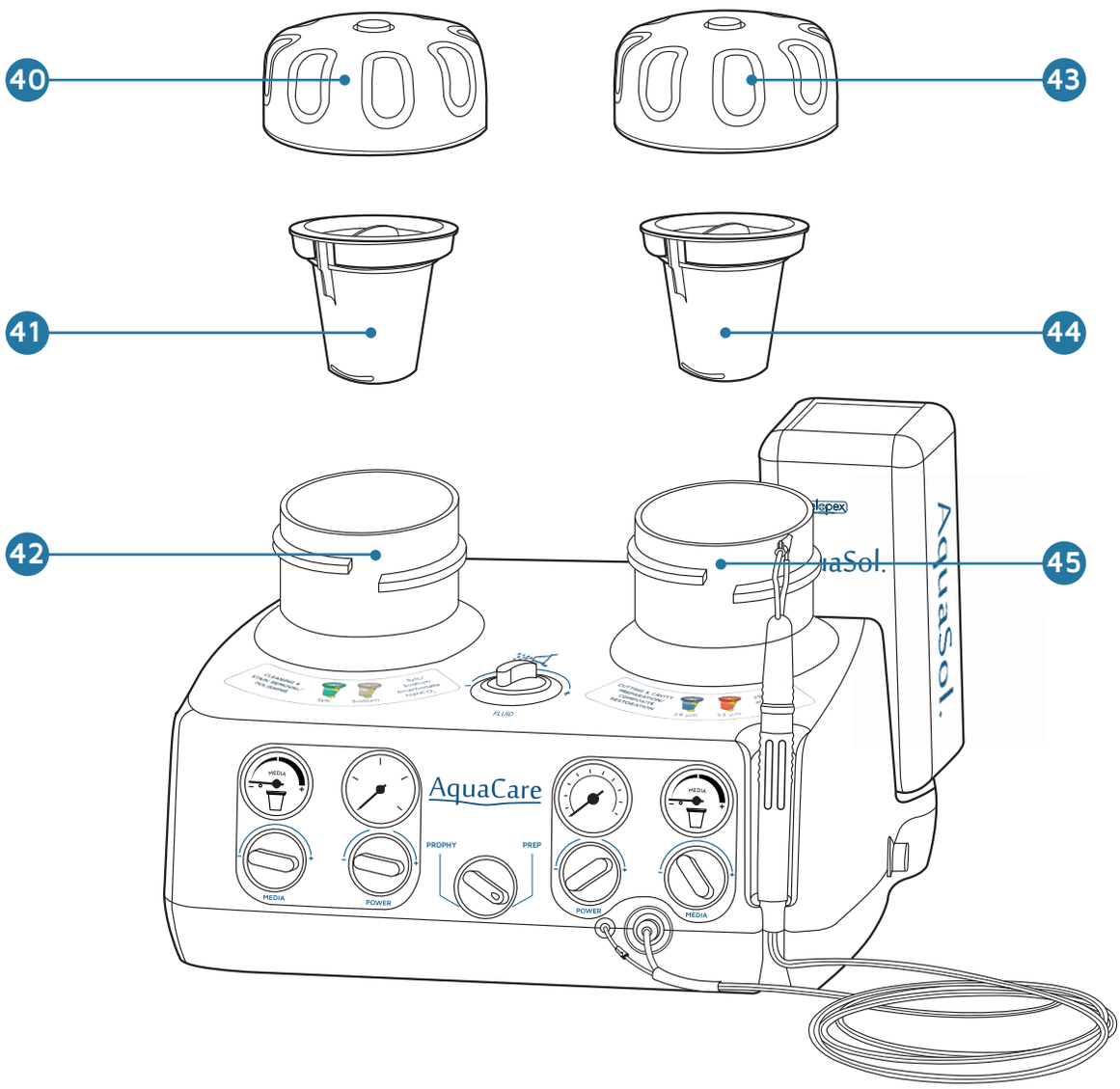

„PROPHY“ PADĖTIS

Natrio bikarbonatas
Valymui ir šlifavimui

„AquaCare™“ prietaisui skirtas „Sylc“
Valymui ir šlifavimui

„PREP“ PADĖTIS

Aliuminio oksidas 29µ
Pjovimui, burnos ertmės ir kompozito paruošimui

Aliuminio oksidas 53µ
Pjovimui, burnos ertmės ir kompozito paruošimui

„AquaCare Twin“ pastatymas

Išimkite „AquaCare Twin“ iš pakuotės , tačiau jos neišmeskite, kad galėtumėte panaudoti, jei reikės grąžinti prietaisą remontui.

Jeigu naudojate „AquaCare Twin“ kartu su „Velopex“ Patient Treatment Centre“, prietaisą pastatykite ant viršutinės procedūrinio vežimėlio lentynos laikydamiesi prie vežimėlio pridėtų instrukcijų. Žr. 39 psl. skiltį „REKOMENDUOJAMI IR PAPILDOMI PRIEDAI“.

Jeigu neturite specialaus procedūrinio vežimėlio, pastatykite prietaisą ant**kieto ir tvirto paviršiaus** arba ant stalo.

Nestatykite prietaiso arti stalo krašto arba taip, kad jo dalis būtų išsikišusi į išorę. Prietaisas suprojektuotas taip, kad, jį tinkamai pastačius, stomotologui būtų paprasta naudotis visomis prietaiso funkcijomis.

Prietaisas turi būti laikomas ne žemesnėje nei +15 ºC ir ne aukštesnėje nei +40 ºC temperatūroje ir ne esant ne didesniam nei 80 proc. drėgniui.

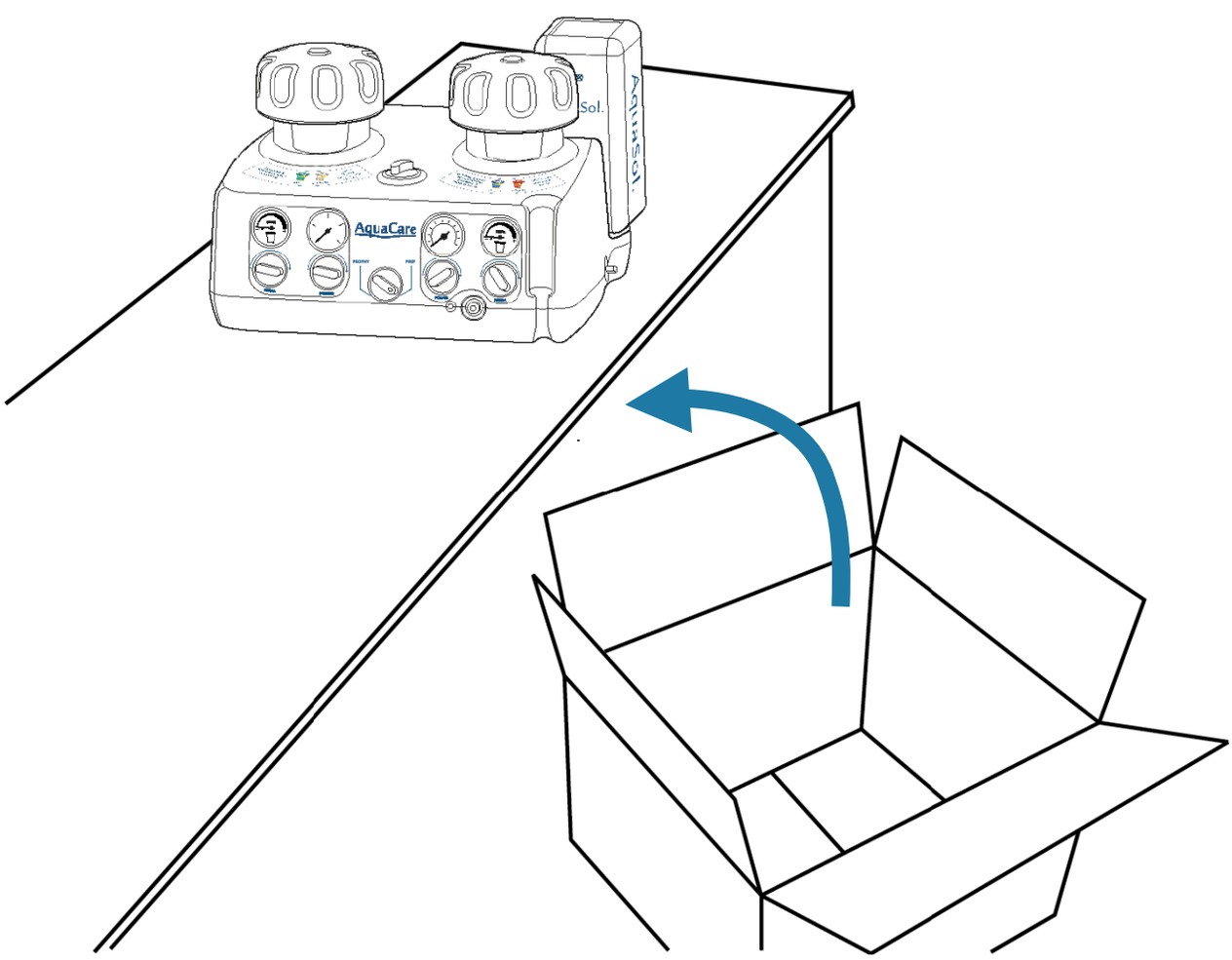

Pedalo prijungimas

ĮSPĖJIMAS. Netyčia nuspaustas pedalas gali sukelti pavojų. Siekdami to išvengti, pasirūpinkite, kad įjungus prietaisą, pedalas visada būtų kontroliuojamas.

A. Žr. „DALYS IR SAVYBĖS. PEDALAS“, 11 psl. Padėkite pedalą ant grindų taip, kad jis būtų netoli prietaiso ir jį stomatologas galėtų lengvai pasiekti.
B. Prijunkite pedalą prie galinės prietaiso dalies įstatydami spalvotus vamzdelius į tos pačios spalvos lizdus.

PATARIMAS: norėdami atjungti, prispauskite spalvotą lizdą prie prietaiso ir atsargiai ištraukite vamzdelį.

A

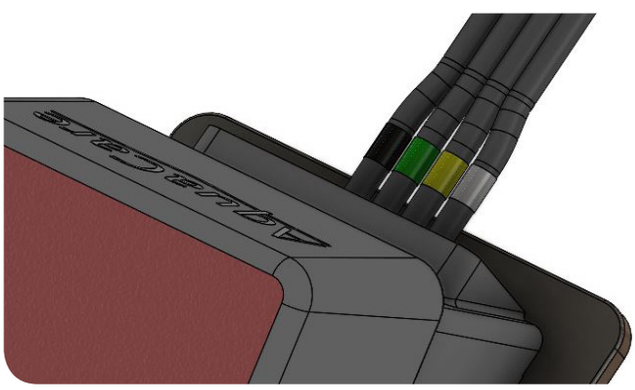

B

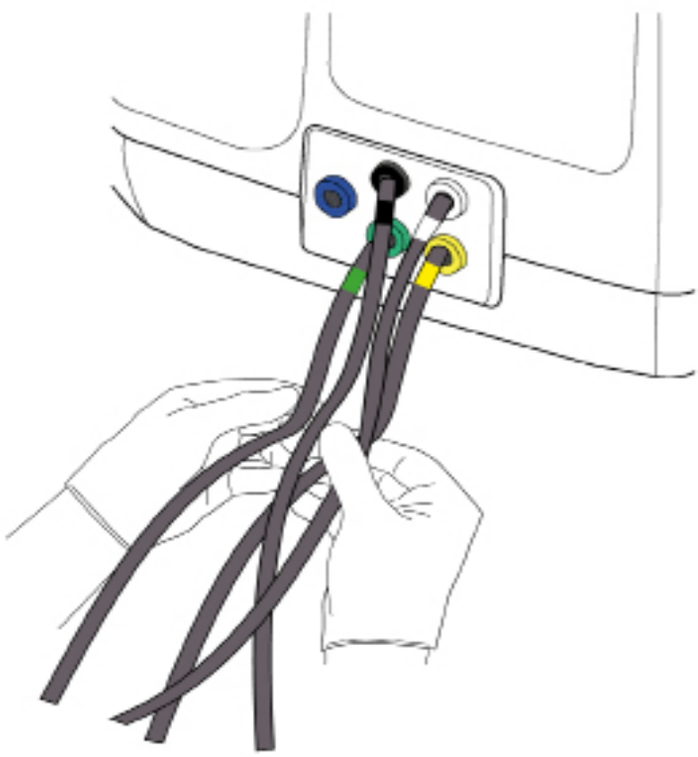

Skysčio dėklo įdėjimas

Laikydami skysčio talpyklą kamšteliu į viršų, apverskite talpyklą ir įstatykite į vandeniui skirtą galinį lizdą, kaip parodyta B paveikslėlyje. Švelniai įspauskite, kad adata pradurtų plombą.

PASTABA. Talpyklos NĖRA daugkartinio naudojimo, todėl, sunaudojus skystį, tuščia talpykla turi būti pakeičiama taip, kaip parodyta.

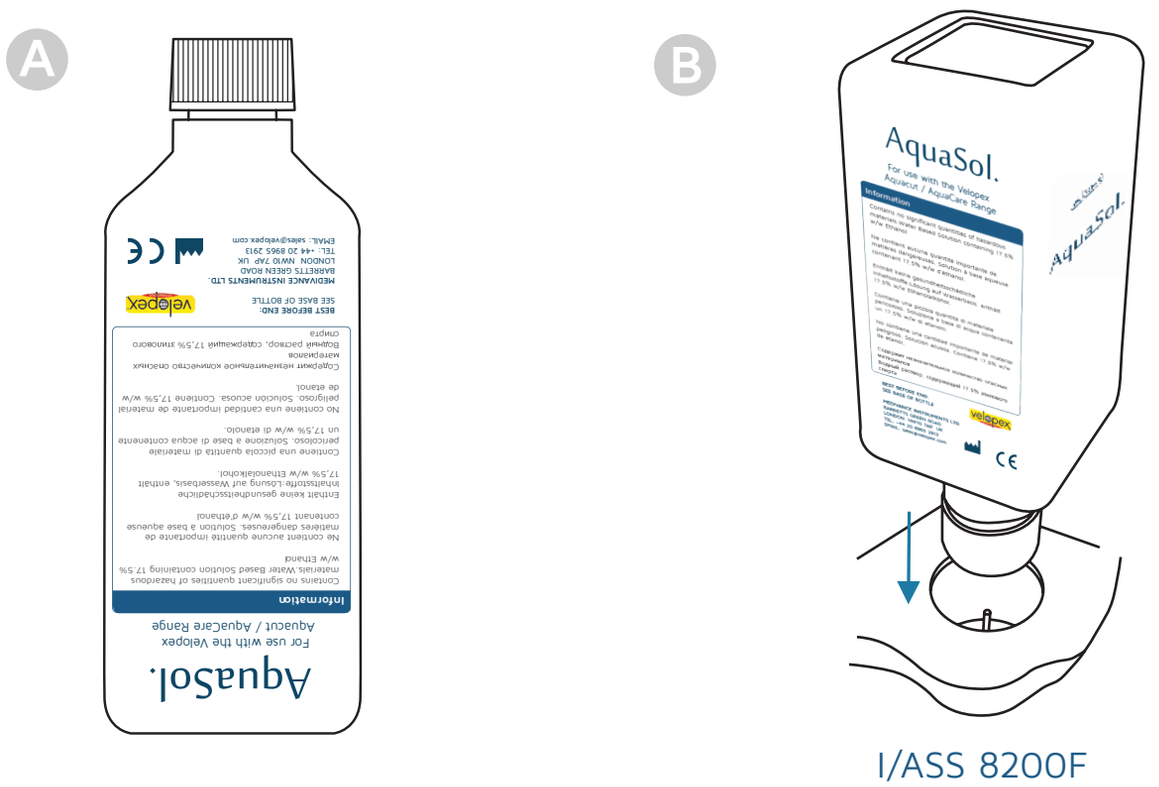

ĮSPĖJIMAS. Pirmiau minėta skysčio talpykla pripildyta 17 proc. alkoholio tirpalu, kuris dėl biostatinių savybių apsaugo skysčio tiekimo sistemą nuo biologinės plėvelės susiformavimo. PASTABA. Neskirta vartoti žmonėms.

Jeigu „AquaCare Twin“ prietaise naudojamas kitas naudotojo įsigytas tirpalas, jis privalo turėti biostatinių savybių, kad prietaiso skysčio tiekimo sistema nebūtų padengta biologine plėvele.

Jeigu nesilaikoma šių nurodymų, naudotojui arba pacientui kyla infekcijos arba užsikrėtimo rizika.

Antgalio pritvirtinimas

A. Žr. „Dalys ir savybės. Antgalis“, 12 psl. Antgalio rankenėlę užmaukite ant dvigubo vamzdelio toje vietoje, kurioje nėra kontrolinio vožtuvo.
B. Tvirtai įstumkite vamzdelius į purkštuko vamzdelius. Mažąjį vamzdelį įstumkite į purkštuko mažąjį vamzdelį, o didįjį – į purkštuko didįjį vamzdelį. Patikrinkite, ar dvigubas vamzdelis tvirtai laikosi.
C. Stumkite rankenėlę ant antgalio tol, kol ji tvirtai užsifiksuos.
D. Laisvą didįjį dvigubo vamzdelio galą įstatykite į prietaise esantį „Powder out“ (miltelių išpurškimo) lizdą (žr. 10 psl., Nr. 12).
E. Laisvą mažojo dvigubo vamzdelio galą įstatykite į prietaise esantį „Fluid out“ (skysčio išpurškimo) lizdą (žr. 10 psl., Nr 13.).
F. Daugiau informacijos rasite 42 psl.

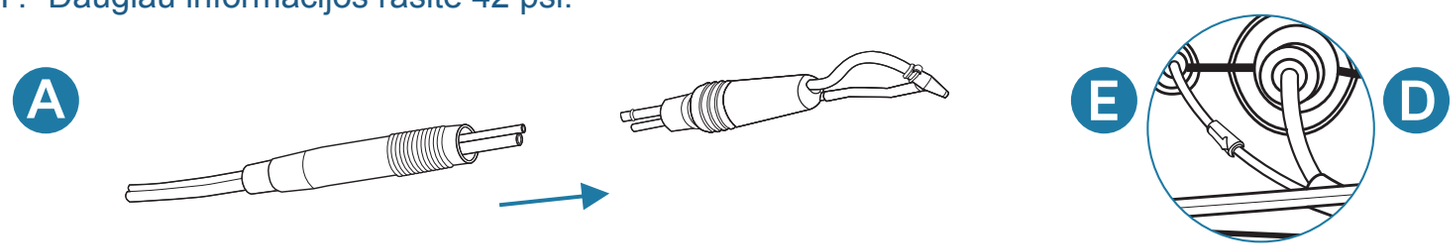

ĮSPĖJIMAS. Antgalį būtina sterilizuoti prieš pradedant naudoti ir po kiekvieno tolesnio naudojimo. Žr. „Priežiūra. Antgalio sterilizavimas“, 31 psl.

Vienkartinės padavimo žarnelės ir galvutės tvirtinimas

A. Paimkite naują galvutę atlenkite fiksatorių taip, kaip parodyta paveikslėlyje.
B. Tvirtai užmaukite galvutę ant purkštuko.
C. Pasukite galvutę taip, kad laisvasis jos galas būtų nukreiptas į antgalį.
D. Vieną padavimo žarnelės galą užmaukite ant antgalio galo.
E. Vieną padavimo žarnelės galą įstumkite į antgalio galą.

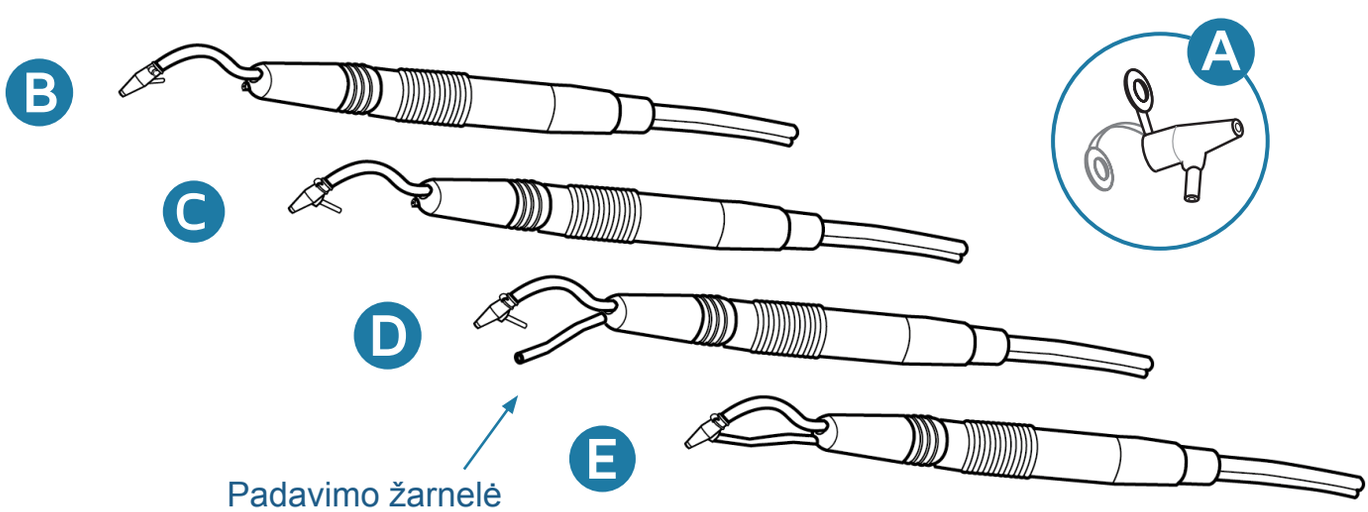

Galvutės ir padavimo žarnelės yra vienkartinės, todėl kiekvienam pacientui turi būti naudojama nauja galvutė ir padavimo žarnelė. Norėdami pakeisti galvutes ir padavimo žarneles, pirmiausia nuimkite ir išmeskite panaudotą padavimo žarnelę ir galvutę. Tada atlikite pirmiau aprašytus veiksmus. Paleiskite skystį, kad jis pratekėtų per sistemą.
Žr. „Priežiūra. „AquaCare“ prapūtimas“, 33 psl.

Oro padavimo šaltinio prijungimas

Oro padavimo šaltiniui keliami reikalavimai

Švarus ir sausas oras, atitinkantis ISO 8573 standarto 1.4.1 klasę.

Slėgis nuo 4 barų (72 psi) iki 7 barų (100 psi).

Srovė ne didesnė kaip +70 l/min. 6 mm išorės skersmens įvesties jungtis.

Žr. „DALYS IR SAVYBĖS. „AQUACARE TWIN“ GALINĖS DALIES VAIZDAS“, 11 psl.

Galima naudoti praktikoje naudojamą oro padavimo sistemą / kompresorių, jeigu padavimo linijoje yra įmontuotas vandens šalinimo filtras ir uždarymo vožtuvas.

Gali būti naudojamas „Medivance Instruments Ltd“ siūlomas oro filtras (žr. „PRIEDAI“, 39 psl.).

Iki galo įstumkite oro padavimo vamzdelį į mėlyna spalva pažymėtą prietaiso lizdą. Tarpinio filtro montavimo instrukcija pateikta 40 psl.

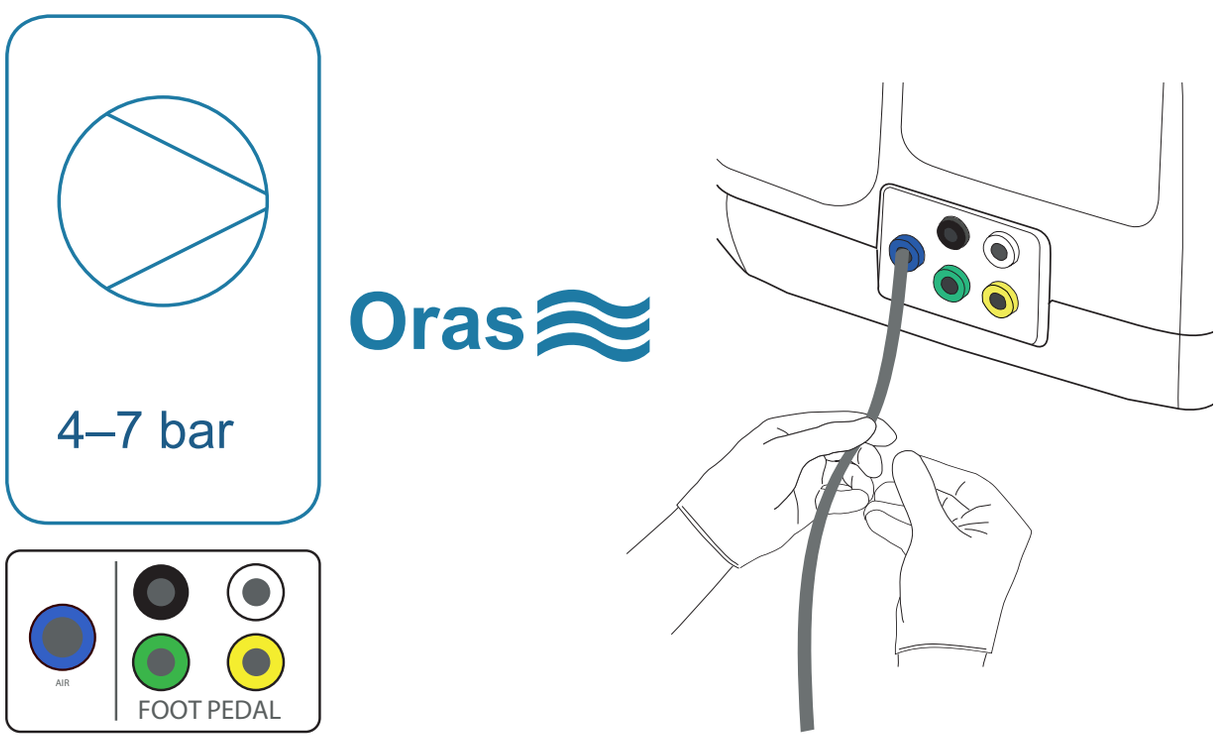

PASTABA.
Jei šalyse, kuriose vyrauja aukšta oro temperatūra, oro padavimo linijoje susikaupia drėgmė, rekomenduojama „DryAir Box I/MAC8552F“ sumontuoti „AquaCare“ oro tiekimo vamzdžių sistemoje prieš prijungiant oro padavimo šaltinį prie „AquaCare“ prietaiso.

Jei oras yra drėgnas, prietaise esantys milteliai sugers drėgmę ir jų prietaisas negalės tinkamai išpūsti.

Sumontuoto prietaiso bandymas

Prieš įdėdami miltelių kasetę ir užbaigdami „AquaCare Twin“ sąranką, vadovaudamiesi toliau pateikta procedūra galite patikrinti, ar sąranką atlikote tinkamai:

A. Įsitikinkite, kad prietaisas yra išjungtas.
B. Sterilizuokite antgalį. Žr. „PRIEŽIŪRA. ANTGALIO STERILIZAVIMAS“, 31 psl.
C. Pritvirtinkite 0,6 mm skersmens sidabrinį antgalį prie prietaiso.
D. Įstatykite naują vienkartinę padavimo žarnelę ir galvutę.
E. Įsitikinkite, kad skysčio talpykla yra įstatyta.
F. Prieš įjungdami prietaisą, įsitikinkite, kad galite visapusiškai kontroliuoti antgalį.
G. Jungiklį „On/Off“ įjunkite į „On“ padėtį.
H. Nuspauskite pedalą iki padėties „DRY“ (džiovinimas) (1). (Žr. „DALYS IR SAVYBĖS. PEDALAS“, 11 psl.). Patikrinkite, ar purkštukas purškia orą, kuriame neturėtų būti jokio skysčio ar miltelių.
I. Nuspauskite pedalą iki padėties „WASH“ (plovimas) (2). Po kelių sekundžių turėtumėte pamatyti, kad oro srovę keičia lengvos dulksnos srovė.
J. Stebėdami skysčio srovę sukite skysčio kiekio reguliatorių. Po purkštuku, 25–30 mm atstumu, padėkite popierinį rankšluostį, kad galėtumėte geriau matyti, kaip jis veikia. Purškiamo skysčio kiekis gali svyruoti tokiu intervalu:
   mažas vandens kiekis – vanduo išpurškiamas LAŠELIŲ pavidalu. Lengva dulksna.
   didesnis kiekis – vanduo išpurškiamas SROVĖS pavidalu. Stipresnis purškimas.
K. Pasukite miltelių kameros pasirinkimo rankenėlę į „Prep“ padėtį. Visiškai nuspauskite pedalą iki padėties „CUT“ (poliravimas) (3). Turėtumėte išgirsti, kad vibratorius pradeda veikti. Pasukite medžiagos kiekio matuoklio rankenėlę ir nustatykite ties vidutine reikšme. Purkštukas toliau purkš skysčio ir vandens mišinį be miltelių, nes jie dar nebuvo įdėti. Tada pasukite miltelių kameros pasirinkimo rankenėlę į „Prophy“ padėtį. Veiksmą pakartokite pasirinkdami kitą medžiagą.
L. Tada, stebėdami ciferblatą, sukite galios matuoklio rankenėlę. Slėgio svyravimo intervalas:
   2 – silpna srovė, švelnus valymas / šlifavimas.
   4 – vidutinė srovė, vidutinio stiprumo pjovimas,
   6 – stipri srovė, labai greitas pjovimas.
M. Išjunkite prietaisą.
N. Baigę naudotis prietaisu, visada įstatykite antgalį laikiklį.

Standartiniai nustatymai

„PROPHY“ PADĖTIS

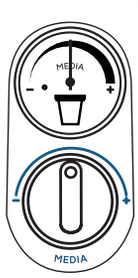

Vidutinė reikšmė
Poliravimo medžiaga

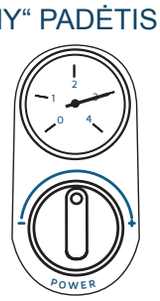

3 bar

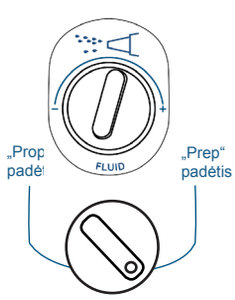

Procedūros pasirinkimas pagal poreikį

„PREP“ PADĖTIS

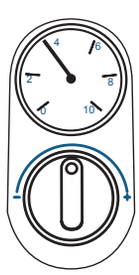

3 bar

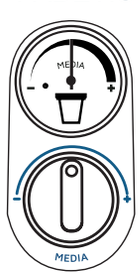

Vidutinė reikšmė
šlifuojančiai arba pjaunančiai medžiagai

Jeigu pastebite, kad patikros rezultatai neatitinka pirmiau aprašytos procedūros, patikrinkite, ar visi MONTAVIMO etapai buvo tinkamai atlikti. Jei ir toliau kyla su montavimu susijusių problemų, pagalbos kreipkitės į „Velopex“ atstovą arba įgaliotą platintoją.

Dozavimo kameros dangčio nuėmimas

A. Įsitikinkite, kad prietaisas yra išjungtas ir jame slėgis yra visiškai sumažintas. Jei prietaisas ką tik buvo ĮJUNGTAS, palaukite 30 sekundžių, kol sumažės slėgis, ir tik tada bandykite nuimti dangtį.
B. Pasukite reikiamos dozavimo kameros dangtį prieš laikrodžio rodyklę 2–3 apsisukimus slėgiui sumažinti. Tada iki galo atsukite ir nuimkite.
C. Pasirinkite reikiamus miltelius, t. y. „Prophy“ padėtis arba „Prep“ padėtis, ir pakratykite reikiamų miltelių kasetę 10–20 sekundžių (žr. „PROCEDŪROS“, 26–30 psl.).
D. Ištraukite iš kasetės viršutinį geltoną fiksatorių.
E. Įstumkite skaidrų apatinį liežuvėlį į kasetę.
F. Pasukite miltelių kasetės išorinę briauną taip, kad ji sutaptų su reikiamos dozavimo kameros vidiniu grioveliu – „Prophy“ padėtis (kairėje) arba „Prep“ padėtis (dešinėje).
G. Įstatykite ir stumkite miltelių kasetę į dozavimo kamerą tiek, kol ji tvirtai užsifiksuos. Jeigu miltelių kasetė įstatyta nelygiai ar yra išsikišusi iš dozavimo kameros, ištraukite ją ir dar kartą įstatykite. Patikrinkite, ar miltelių kasetės briauna slenka dozavimo kameros grioveliu. Tada uždėkite kameros dangtį.
H. Uždarykite dozavimo kamerą sukdami jos dangtį pagal laikrodžio rodyklę. Stipriai sukite tol, kol pajusite stiprų pasipriešinimą, susidariusį viršutinėje kameros dalyje. Toliau sukite dangtį, kol dangtis nustos suktis ir užsifiksuos. **Prieš pradėdami prietaise didinti slėgį, visada įsitikinkite, kad dangtis yra stipriai užsuktas.**
I. Jeigu reikia išimti miltelių kasetę, atidarykite dozavimo kameros dangtį ir atsargiai ištraukite kasetę iš prietaiso. Jei kasetėje liko miltelių ir ją pakartotinai naudosite, atsargiai patraukite apatinį skaidrų liežuvėlį ir jį užfiksuokite, tačiau IKI GALO NETRAUKITE. Tada įspauskite viršutinį geltoną fiksatorių.

Visos „Velopex“ gaminamos miltelių kasetės yra paveiktos gama spinduliuotės. Kol kasetės nėra atidaryto, jų turinys yra sterilus. Miltelių kasetės negali būti pakartotinai pripildomos, nes kasetės nėra daugkartinio naudojimo.

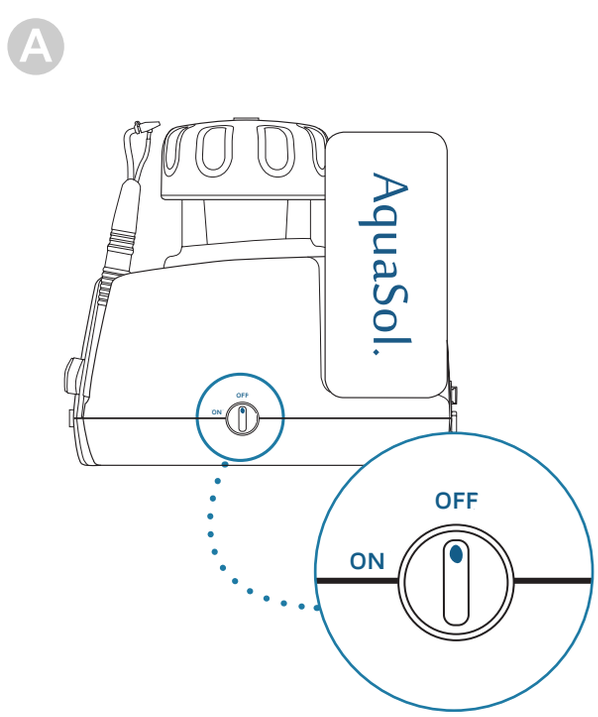

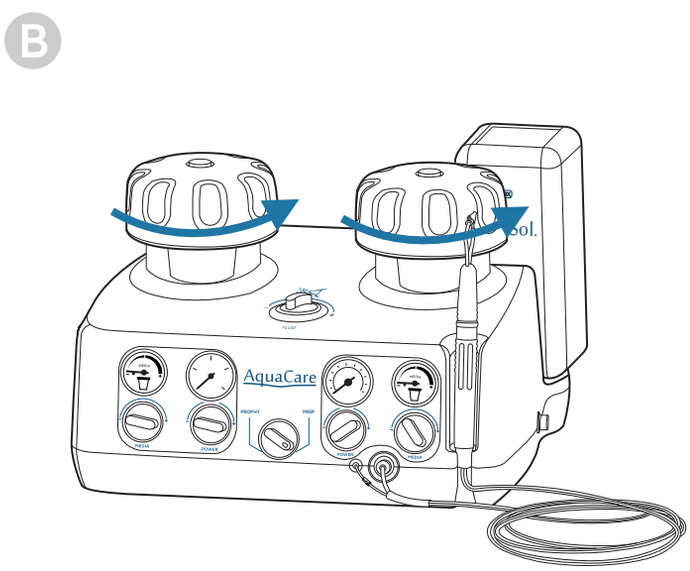

Miltelių kasečių įstatymas

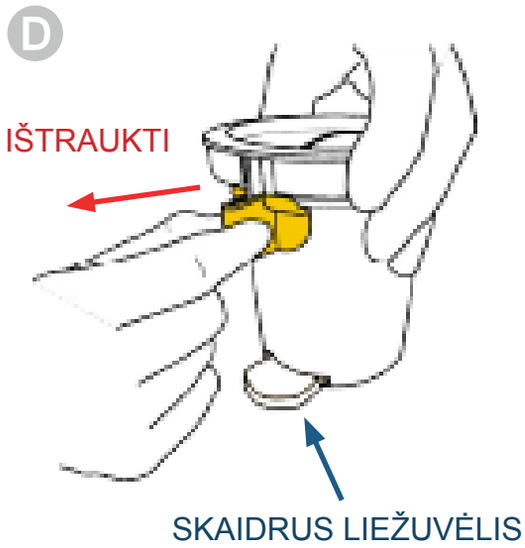

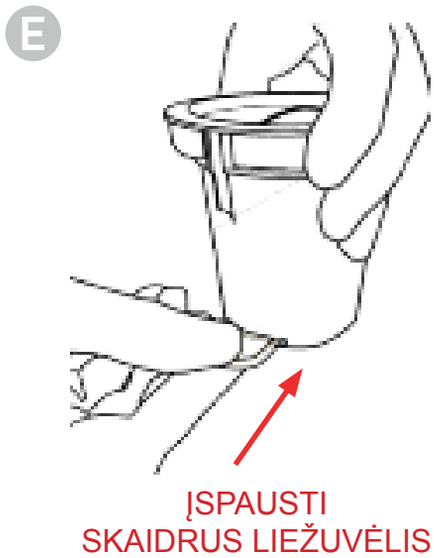

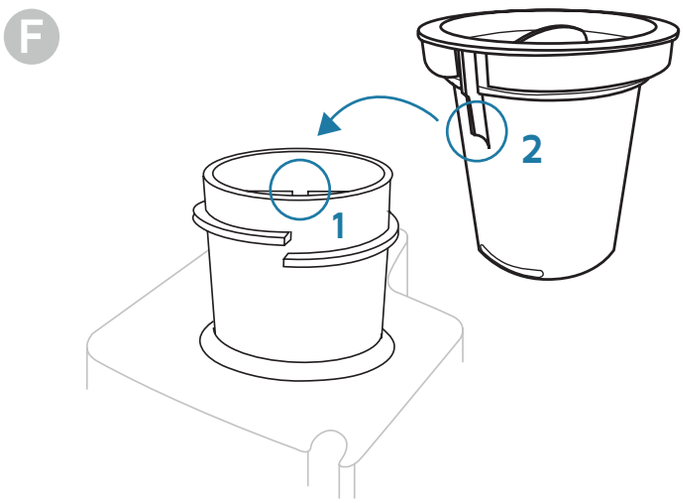

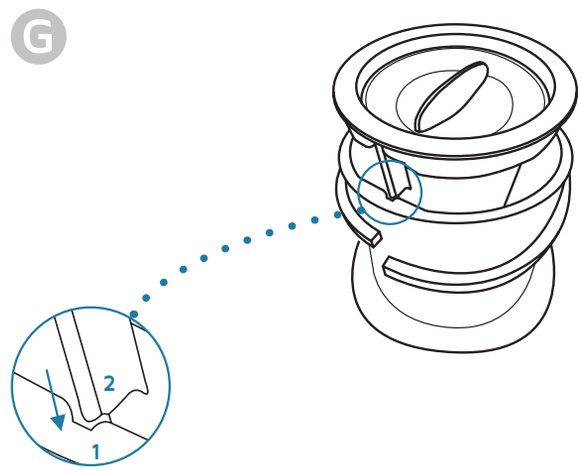

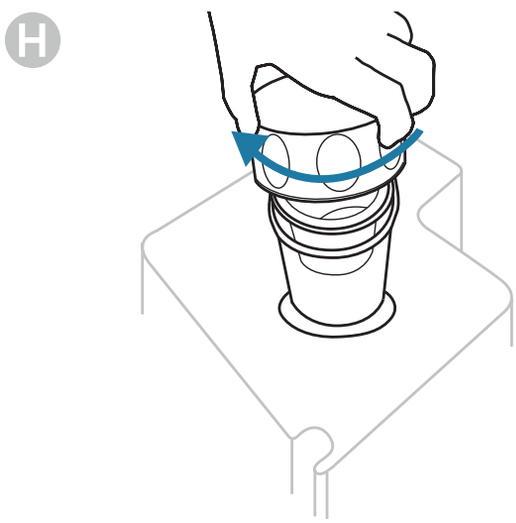

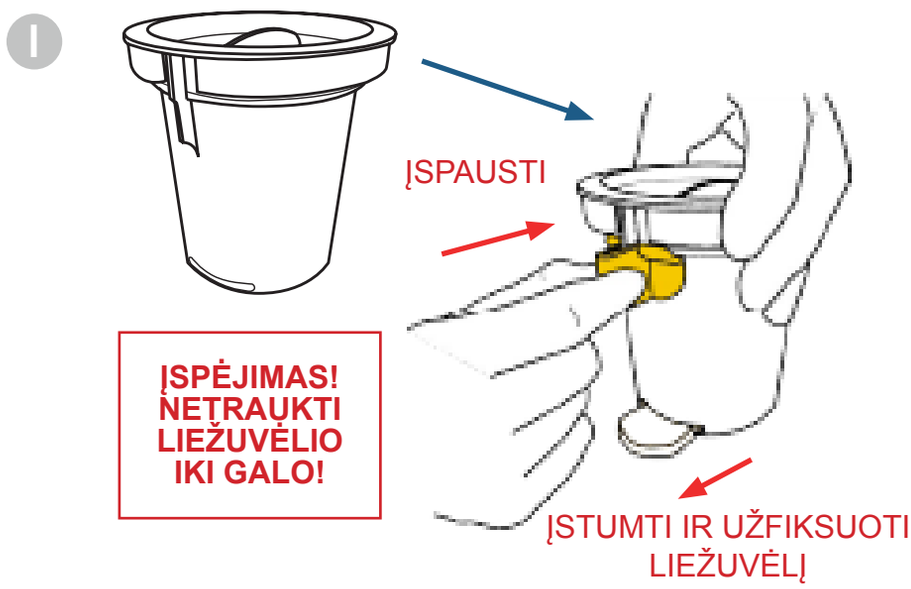

„AquaCare Twin“ paruošimas naudoti pirmą kartą

Jei naudotojas nėra pratęs naudotis šiuo prietaisu, bandomojo „AquaCare Twin“ naudojimo metu milteliais gali būti užteršta ir sugadinta jautri įranga. Jeigu naudojate pirmą kartą, rekomenduojame dirbti šalia kriauklės arba and darbinio paviršiaus patiesti rankšluostį. Nukreipkite antgalio purkštuką į atsiurbimo sistemos angą. Naudodami „AquaCare Twin“ prietaisą, visada dėvėkite apsauginius akinius. Žr. „ĮVADAS. SAUGOS ĮSPĖJIMAI“, 5 psl.

A. Įsitikinkite, kad buvo atlikti visi MONTAVIMO etapai ir kad pavyko atlikti SUMONTUOTO PRIETAISO BANDYMĄ.
B. Įstatykite natrio bikarbonato kasetę į kairiąją dozavimo kamerą („Prophy“ padėtis).
C. Įstatykite į dozavimo kamerą 29 arba 53 mikronų aliuminio oksido miltelių kasetę („Prep“ padėtis).
D. Pasukite miltelių kameros pasirinkimo rankenėlę į kairiosios kameros pusę („Prophy“ padėtis).
E. Įsitikinkite, kad galite visapusiškai kontroliuoti antgalį.
F. Jungiklį „On/Off“ įjunkite į „ON“ (įjungti) padėtį.
G. Visiškai nuspauskite pedalą iki padėties„CUT“ (poliravimas) (3). Turėtumėte išgirsti, kad vibratorius pradeda veikti. Purkštukas pradės purkšti oro, skysčio ir miltelių mišinį.
H. Stebėdami skysčio srovę sukite medžiagos kiekio reguliatorių. Tuomet turėtumėte pamatyti, kaip ant popierinio rankšluosčio susiformuos apskritimas: jo vidinėje dalyje bus milteliai, išorinėje – skystis. Medžiagos kiekis, kurį rodo medžiagos kiekio matuoklis, svyruoja tokiame intervale:
   šiek tiek mažesnis už vidutinę reikšmę – nedidelis miltelių kiekis, atliekamas lėtas pjovimas / valymas;
   vidutinė reikšmė – vidutinis miltelių kiekis, atliekamas pjovimas;
   šiek tiek didesnis už vidutinę reikšmę – didelis miltelių kiekis, atliekamas labai greitas pjovimas.
I. Pasukite miltelių kameros pasirinkimo rankenėlę į dešiniosios („Prep“ padėtis) kameros pusę, kad galėtumėte patikrinti, jog byra kiti milteliai, tada pakartokite H žingsnį tinkamam medžiagos kiekiui pasirinkti.
J. Kai tik pakeičiate miltelių kasetę, reikia atlikti prapūtimą. Skystis turi būti išpučiamas pradėjus prietaisu naudoti pirmą kartą ir kiekvienos dienos pradžioje. Žr. „PRIEŽIŪRA. „AQUACARE TWIN“ PRAPŪTIMAS, 33 psl.
K. Dabar „AquaCare“ yra paruošta naudoti. Išjunkite prietaisą.
L. Baigę naudotis prietaisu, visada įstatykite antgalį į laikiklį.

„NAUDOJIMAS“ skiltyje paaiškinta, kaip pradėti naudoti ir kaip sureguliuoti prietaisą skirtingiems naudojimo tikslams.

Jei pastebite, kad prietaisas veikia ne taip, kaip nurodyta pirmiau, peržiūrėkite „ PRIEŽIŪRA“ skiltį, kurioje aprašyta išsami patikros procedūra ir gedimų šalinimo patarimai. Taip pat dėl problemos galite kreiptis į „Velopex“ atstovą arba įgaliotą platintoją.

Naudokite tik originalius „Velopex“ siūlomas medžiagas ir priedus (miltelius, antgalius ir pan.). Kitų gamintojų medžiagos ir priedai gali sugadinti „AquaCare“ prietaisą arba pabloginti jo eksploatacines savybes.

Kaip tinkamai pradėti naudoti „AquaCare Twin“

MOKYMASIS VALYTI NAUDOJANT STIKLELIUS

Mikroskopo stiklelių, kuriuos rasite prietaiso pakuotėje, tokio paties tvirtumo, kaip ir dantų emalis. Stebėdami, kaip atskiros funkcijos veikia stikliuką, galėsite susidaryti bendrą vaizdą apie valymo ir šlifavimo greitį. Pastaba. Šlifavimo milteliai nepaliks jokių žymių ant stiklelio. Tokiam bandymui naudokite 0,6 mm skersmens purkštuką.

A. Tinkamai įsirenkite darbo vietą – atsisėskite šalia kriauklės arba ant darbinio paviršiaus pasitieskite rankšluostį.
B. Įsitikinkite, kad visiškai kontroliuojate antgalį ir esate jį nukreipę saugia kryptimi.
C. Įberkite natrio bikarbonatą į kairiąją dozavimo kamerą.
D. Nuspauskite „On/Off“ (įjungti / išjungti) mygtuką į „On“ (įjungti) poziciją ir pasukite miltelių parinktuvo rankenėlę į „Prophy“ padėtį.
E. Nustatykite medžiagos kiekio matuoklį ties vidutine reikšme.
F. Nustatykite 2,5–3,0 barų slėgį.
G. Įjunkite atsiurbimo prietaisą ir laikykite stiklelį priešais jo atsiurbimo angą.
H. Nukreipkite antgalio purkštuką į stiklelį 1,5 mm atstumu ir 30–45º kampu į jo paviršių.
I. Nuspauskite pedalą iki 3-iosios padėties „CUT“ (poliravimas).
J. Nedideliais brūkštelėjimas braukite per paviršių taip, lyg antgalis būtų teptukas.
K. Stebėkite, kaip milteliai atšoka nuo stiklelio paviršiaus. Išbandykite įvairias atsiurbimo angos ir antgalio padėtis, kad galėtume veiksmingai surinkti visus miltelių likučius.
L. Keiskite pedalo padėtį tarp šveitimo, plovimo ir džiovinimo padėčių, kad galėtumėte stebėti rezultatus.
M. Išbandykite šį metodą gėrimų skardinėms išplauti. Tokiu būdu pašalinsite dažus, tačiau visiškai nepažeisite po jais esančio metalo.
N. Baigę naudoti, išjunkite prietaisą ir įstatykite antgalį į laikiklį.

MOKYMASIS POLIRUOTI NAUDOJANT STIKLELIUS

Atlikdami šiuos veiksmus pamatysite, kaip „AquaCare“ pjauna emalį. Procedūrą atlikite ant stiklelio, kad pamatytumėte, kokie galimi įvairių dydžių / formų pjovimo būdai.

A. Atlikite pirmiau aprašytus A ir B veiksmus.
B. Įberkite šiek tiek 29 mikronų aliuminio oksido į dešiniąją dozavimo kamerą („Prep“ padėtis), įjunkite mašiną paspaudę „On“ (įjungti).Miltelių parinktuvo rankenėlė pasukite į „Prep“ padėtį.
C. Nustatykite medžiagos kiekio matuoklį ties vidutine reikšme.
D. Nustatykite 4,0–5,0 barų slėgį.
E. Įjunkite atsiurbimo prietaisą ir laikykite stiklelį priešais jo atsiurbimo angą.
F. Nukreipkite antgalio purkštuką į stiklelį 1–2 mm atstumu ir 35–45º kampu į jo paviršių.
G. Pabandykite atlikti 2 sekundžių trukmės pjovimo veiksmą. Keisdami purkštuko atstumą ir kampą braukite per stiklelį, kol pasieksite numatytus rezultatus.
H. Bandykite keisti medžiagos kiekį, miltelių rūšį, galią ir skysčio kiekį, kad išbandytumėte visas valymo ir pjovimo galimybes.
I. Tada pirmiau aprašytą metodą išbandykite valydami ir pjaudami ištrauktą dantį. Išbandykite visus procedūrų variantus, kol įsitikinsite, kad galite pasiekti tokių rezultatų, kurių tikėjotės ir kurie jus tenkina.
J. Baigę naudoti, išjunkite prietaisą ir įstatykite antgalį į laikiklį.

Rekomenduojami procedūrų atlikimo metodai

Toliau aprašytus procedūrų atlikimo metodus padėjo sukurti patyrę praktikuojantys stomatologai. Šie metodai yra rekomenduojamojo pobūdžio, todėl kiekvienas stomatologas gali greitai juos adaptuoti pagal savo poreikius pasirinkdamas galios nustatymus, miltelių rūšį, medžiagos kiekį, skysčio kiekį ir purkštuko pjovimo kampą.

PASTABA. Medžiagos kiekio reguliatorius (10 psl. Nr. 11 ir Nr. 17) gali būti naudojamas nustatyti reikiamą kiekį tik tada, kai pedalas nuspaustas į 3-iąją padėtį.

PROCEDŪRŲ ATLIKIMO METODAI

Purkštuko pjovimui galas turėtų būti laikomas apie 1,5 mm atstumu nuo darbinio paviršiaus. Nelaikykite purkštuko stačiu kapu į paviršių, nes taip miltelių dalelės atšokinės sukurdamos išplaukusį vaizdą. Nukreipkite pjovimo galvutę į atsiurbimo prietaisą ir nurodykite stomatologo asistentui judėti su atsiurbimo prietaisu pagal purkštuko padėtį.

„AquaCare Twin“ skleidžia nedidelį triukšmą, jo pjovimo galvutė nevibruoja ir nekaista. Itin didelį lankstumą naudojant šį prietaisą užtikrina šlapio ir sausio pjovimo funkcijos.

Itin didelį nerimą patiriantiems pacientams gali būti siūlomi vietiniai anestetikai, tačiau paprastai
jų nereikia, nes daugeliu atveju poliravimas smėliasrove nesukelia skausmo.

Toliau aprašytoms procedūroms būtina parinkti įvairius nustatymus. Pradėkite nuo paprasčiausių
rekomenduojamų nustatymų ir, įgydami daugiau patirties, pereikite prie sudėtingesnių.

„AquaCare Twin“ turi tris kiekvienai dozavimo kamerai pritaikytas dinaminio reguliavimo funkcijas, skirtas keisti pjovimo / plovimo greitį. Tai yra galios nustatymo, medžiagos ir skysčio kiekio reguliavimo funkcijos. Didindami vieną ir tuo pačiu metu mažindami kitą parametrą, galite palaikyti tokį patį pjovimo / valymo greitį, tačiau pakeisti numatytą procedūrą. Naudokite mažiau medžiagos, bet didesnę galią, kad galėtumėte geriau matyti darbo zoną. Jautrioms zonoms naudokite daugiau medžiagos, bet mažesnę galią.

PAPILDOMOS VALYMO PRIEMONĖS

Kartu su „AquaCare“ šlifavimo prietaisu naudojama „Velopex“ dantų šlifavimo oru kamera yra paprastas būdas atlikti šlifavimo procedūrą ne burnoje. Tokie odontologiniai priedai kaip karūnėlės, stomatologiniai tilteliai ar briketai gali būti valomi ir šlifuojami prieš juos tvirtinant burnoje. 39 psl.

Pasiruošimas procedūrai

ĮSPĖJIMAS. Visi darbo zonoje esantys asmenys turi dėvėti BS EN 166 IF 415 standartą atitinkančią akių apsaugą.

ĮSPĖJIMAS. Visi darbo zonoje esantys asmenys, išskyrus pacientus, turi dėvėti BS EN 149 FF2S standartą atitinkančią kaukę-respiratorių.

1. Rekomenduojama paciento lūpas patepti plonu vazelino sluoksniu, kad jos nesutrūkinėtų ir sulaikytų dalį šlifuojamųjų miltelių srauto.
2. Koferdamo guma turėtų būti naudojama apsaugoti gretimus dantis ir minkštuosius audinius.
3. Nemetalinės matricos juostelės turėtų būti naudojamos apsaugoti gretimus dantis, kai yra ruošiami tarpdančiai.
4. Stomatologiniai seilinukai turi būti naudojami apsaugoti paciento drabužius nuo bet kokių procedūros metu iš burnos išsiskyrusių medžiagų.
5. **Naudokite greitaeigį seilių atsiurbimo prietaisą, rekomenduotina su platėjančia galvute.**
6. Papildomas išorinis seilių atsiurbiklis, kurio piltuvėlis tvirtinamas po paciento smakru, taip pat gali būti naudojamas.
7. **SVARBU. Siekdami išvengti bet kokios žalos, kai aliuminio oksido milteliai keičiami į natrio bikarbonato miltelius, būtina išpūsti miltelius. Žr. „PRIEŽIŪRA. „AQUACARE TWIN“ PRAPŪTIMAS, 33 psl.**
8. „AquaCare“ sistemoje rekomenduojama naudoti „AquaCare“ valymo / pjovimo skystį („AquaSol“). Sunaudotą 500 ml butelį skysčio, kurį rasite prietaiso pakuotėje, turite išimti ir pakeiti nauju buteliu. Skystis gali būti naudojamas visose rekomenduojamose procedūrose, kuriose naudojamas šis prietaisas.

Atidžia perskaitykite „ĮVADAS. SAUGOS ĮSPĖJIMAI“ (5–6 psl.), prieš pradėdami naudoti „AquaCare Twin“.

VALYMAS / DĖMIŲ ŠALINIMAS

Nustatymai:

Medžiaga	**– Natrio bikarbonatas (balti milteliai) (kairioji kamera).**
Purkštukas	**– 0,6 mm arba 0,8 mm skersmens.**
Galia	**– 3 barai (pasukti galios matuoklio rankenėlę į kairę).**
Medžiagos srovė	**– vidutinė reikšmė (medžiagos matuoklio rodyklė nukreipta į kairę).**

Naudojant „AquaCare Twin“ prietaisą labai lengva atlikti šią procedūrą ir ji dantų paviršius būna itin švarus. Smėliasrove nuvalomos bet kokios rūšies apnašos, kurios susiformavo dėl kavos ir (arba) rūkymo.

Smulkios natrio karbonato dalelės prasiskverbia į mažiausius danties paviršiaus įtrūkimus, o jų srovė lengvai atkartoja danties paviršiaus kontūrus, todėl apnašos pašalinamos labai greitai nesukeliant pacientui jokio diskomforto.

Pasirinkus pirmiau nurodytus parametrus, prietaisas suformuos plačią ir greitai skriejančių, tačiau vidutinio tankio dalelių srovę. Tokia srovė nepažeis emalio, tačiau bus pakankamai stipri, kad pašalintų dėmes.

Purkštukas pjovimui turėtų būti laikomas apie 4 mm atstumu nuo danties paviršiaus ir apie 45 laipsnių kampu. Laikant purkštuką didesniu atstumu nuo danties, gali sulėtėti dėmių šalinimo procesas. Lėtai judindami antgalį braukite srove per dantį.

Siekiant kuo didesnio smėliasrovės efektyvumo tokioje procedūroje, „AquaCare Twin“ antgalį reikėtų lyg teptuku švelniais brūkštelėjimais judinti per visą danties paviršių, kol jis taps švarus. Įgydamas vis daugiau patirties, stomatologas sugebės profesionaliai valdyti šį prietaisą. Šiuo atveju mokymosi kreivė yra panaši į besimokančio valdyti greitaeigį grąžtą.

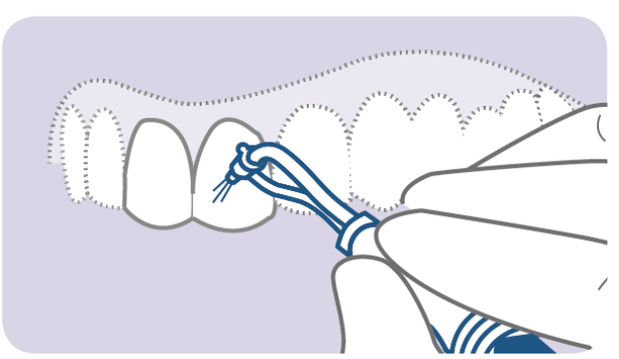

45° kampas. Apie 4 mm atstumas nuo paviršiaus.

KRŪMINIŲ DANTŲ ĖDUONIES PAŽEISTŲ DANTŲ VALYMAS

Nustatymai:

Medžiaga	**– 29 mikronų aliuminio oksido milteliai (mėlyni) (dešinioji kamera).**
Purkštukas	**– 0,5 mm arba 0,6 mm skersmens.**
Galia	**– 4 barai (pasukti galios matuoklio rankenėlę į dešinę).**
Medžiagos srovė	**– šiek tiek didesnis nei vidutinė reikšmė (pasukti medžiagos matuoklio rodyklę į dešinę)**

„AquaCare Twin“ ypač tinkamas naudoti krūminių dantų ėduonies pažeistiems dantims valyti.

Laikydami purkštuką pjovimui apie 2 mm atstumu nuo danties paviršiaus nukreipkite dalelių srovę į ėduonies pažeistą vietą. Trumpais brūkštelėjimais veskite purkštuką išilgai kanalo, kol pašalinsite visas tamsias ėduonies dėmes iki pat sveikos danties struktūros.

Didžiausia tokios procedūros privalumas – greitis ir visapusiška kontrolė, taip užtikrinant, kad bus pašalintas minimalus danties viršutinis sluoksnis.

Naujas paruoštas sausas ir nupoliruotas paviršius yra tinkamas naudoti restauravimo priemones. Atliekant pirmiau aprašytą procedūrą vietiniai anestetikai paprastai nenaudojami.

PASTABA. Jeigu ėduonis yra pažeidęs dentiną, gali būti naudojamas rotacinis įrankis arba „valymo“ etapas atliekamas su natrio karbonato milteliais. Šie variantai siūlomi dėl to, kad minkšto ir drėgno ėduonies neįmanoma efektyviai nuvalyti naudojant smėliasrovę.

PASTABA. Periodiškai darykite pertraukas tarp valymo, kad galėtumėte įvertinti pažangą.

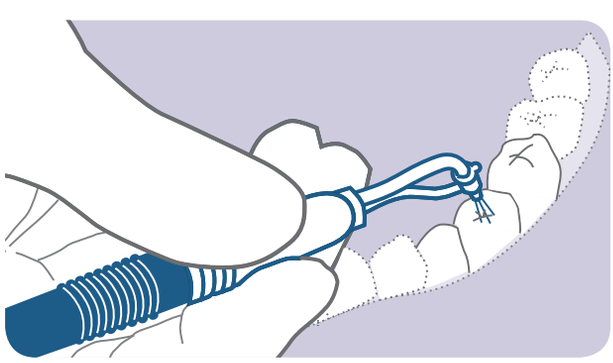

Apie 2 mm
atstumas nuo paviršiaus.

Procedūros

BURNOS ERTMĖS PARUOŠIMAS

Nustatymai:

Medžiaga	**– 53 mikronų aliuminio oksido milteliai (raudoni) (dešinioji kamera).**
Purkštukas	**– 0,6 mm skersmens.**
Galia	**– 4–5 barai (pasukti galios matuoklio rankenėlę į dešinę).**
Medžiagos srovė	**– šiek tiek didesnė nei vidutinė reikšmė (pasukti medžiagos matuoklio rodyklę į dešinę).**

Burnos ertmės dydis ir ėduonies išplitimo mastas ir tipas lemia tai, kaip bus atliekama burnos ertmės paruošimo procedūra naudojant „AquaCare Twin“ prietaisą.

Jeigu burnos ertmė nedidelė, purkštukas pjovimui turi būti laikomas 35–45 laipsnių kampu poliruojamam paviršiui ir apie 2–3 mm atstumu nuo tokio paviršiaus.

Geriausius rezultatus gausite, jeigu pažeistą plotą veiksite sukamaisiais judesiais iki bus atkurta sveiko danties struktūra. Dabar dantį galima plombuoti įprastu būdu.

Jeigu burnos ertmė yra didelė, geriausia būtų vienu metu naudoti „AquaCare Twin“ ir rotacinį prietaisą, nes poliruojant smeliasrove ne didesnėje kaip 2 mm darbo zonoje daromi labai nedideli brūkštelėjimai. Burnos ertmės paruošimas turi būti užbaigiamas naudojant „AquaCare Twin“ prietaisą, kad joje susiformuotų plombos lipniai medžiagai tinkamas paviršius.

PASTABA. Poliravimas smėliasrove nėra tinkamas būdas formuoti dantyje ertmę, skirtą plombavimui su amalgama. Šiuo atveju pasiruošimui paprastai naudojamas rotacinis prietaisas.

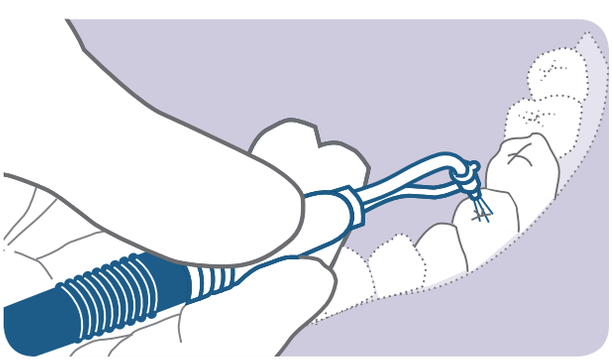

35–45° kampas. Apie 2–3 mm atstumas nuo paviršiaus.

KOMPOZICINIŲ PLOMBŲ PAŠALINIMAS

Nustatymai:

Medžiaga	**– 53 mikronų aliuminio oksido milteliai (raudoni) (dešinioji kamera).**
Purkštukas	**– 0,6 mm skersmens.**
Galia	**– 4–5 barai (pasukti galios matuoklio rankenėlę į dešinę).**
Medžiagos srovė	**– šiek tiek didesnė nei vidutinė reikšmė (pasukti medžiagos matuoklio rankenėlę į dešinę).**

„AquaCare Twin“ labai gerai pašalina senas kompozicines plombas.

Laikykite purkštuką pjovimui apie 45 laipsnių kampu į paviršių, kuriame yra sena kompozicinė plomba, ir apie 2–3 mm atstumu nuo jo.

Geriausių rezultatų pasieksite, jei seną plombą veiksite lėtais sukamaisiais judesiais pradėdami nuo krašto (ypač pažeistos dalies). Tokią procedūrą tęskite tol, kol pašalinsite seną kompozicinę plombą ir visiškai paruošite burnos ertmę.

Dabar galima tvirtinti naują plombą įprastu būdu neatliekant jokios papildomos procedūros. Vadovaukitės gamintojo instrukcijomis dėl ėsdinimo rūgštimi ir rišamųjų medžiagų naudojimo.

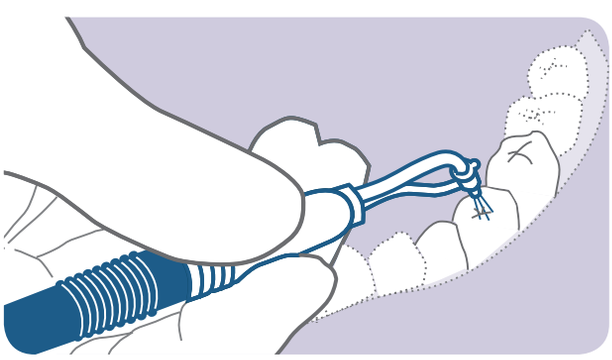

45° kampas. Apie 2–3 mm atstumas nuo paviršiaus.

ORTODONTINIŲ BREKETŲ TVIRTINIMAS

Nustatymai:

Medžiaga	**– 29 / 53 mikronų aliuminio oksido milteliai (mėlyni / raudoni) (dešinioji kamera).**
Purkštukas	**– 0,6 mm skersmens.**
Galia	**– 4 barai (pasukti galios matuoklio rankenėlę į dešinę).**
Medžiagos srovė	**– šiek tiek didesnis nei vidutinė reikšmė (pasukti medžiagos matuoklio rodyklę į dešinę)**

Gydomo danties emalis gali būti „ėsdinamas“ tiek, kad
tiksliai atitiktų ortodontinių breketų dydį toje vietoje, kuri jie bus tvirtinami.

Tokį rezultatą galima gauti laikant purkštuką pjovimui 2 mm atstumu nuo danties paviršiaus ir darant švelnius sukamuosius judesius virš reikiamos zonos. Tokiu būdu bus paruošas „išėsdintas“ paviršius, kurį galima dengti rišamąja medžiaga, be to, gerokai sumažėja užsikrėtimo per seiles rizika, nes aliuminio oksidas išdžiovina veikiamą zoną supančią gleivinę.

Toks pats metodas gali būti naudojamas ortodontiniams breketams išvalyti.

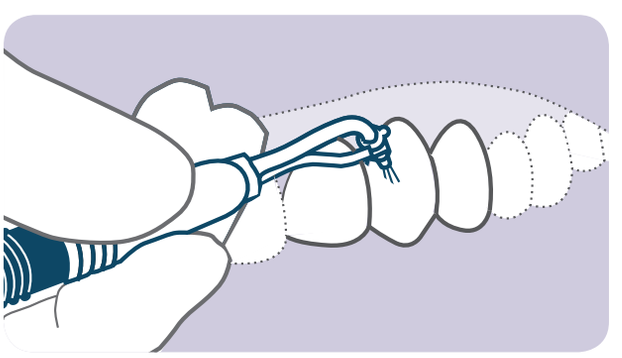

Apie 2 mm
atstumas nuo paviršiaus.

Antgalio sterilizavimas

Pakuotėje rasite švarų, tačiau ne sterilų antgalį. **Antgalį būtina sterilizuoti prieš pradedant naudoti pirmą kartą ir po kiekvieno tolesnio naudojimo. Nenaudokite ultragarsinio plovimo tokiai procedūrai atlikti.**

A. Išimkite ir išmeskite panaudotą padavimo žarnelę ir galvutę (žr. „MONTAVIMAS. VIENKARTINĖS PADAVIMO ŽARNELĖS IR GLVUTĖS TVIRTINIMAS, 17 psl.).
B. Išardykite antgalį (žr. „DALYS IR SAVYBĖS. ANTGALIS“, 12 psl.). Saugos tikslais, elkitės su antgalio detalėmis taip, lyg jos būtų užterštos infekuota medžiaga.Kruopščiai išplaukite detales šiltu muiluotu vandeniu pašalindami visas šiukšles ir gerai praskalaudami užsikišusius tarpus. Naudokite dantų šepetėlį 2 vamzdeliams, kurie sujungiami su dvigubu vamzdeliu (žr. toliau pateiktą paveikslėlį), taip at kitame gale esančius vandens ir purkštuko vamzdelius.
C. Taip pat galite antgalio detales plauti jas sudėję į automatinės plovimo / dezinfekcijos mašinos krepšį remdamiesi mašinos gamintojo rekomendacijomis. Plovimui naudokite šiek tiek šarminiame arba neutralaus pH plovikliu remdamiesi mašinos gamintojo rekomendacijomis.
D. Norėdami įsitikinti, kad dvigubas vamzdelis yra švarus, į du nedidelius švirkštus pritraukite „AquaSol“ tirpalo, juos įstatykite į abiejų vamzdelių angas ir pro vamzdelius išleiskite „AquaSol“ tirpalą. Jeigu naudotojas pasirenka kitą tirpalą, toks tirpalas turi pasižymėti reikiamomis biologinėmis bakterijų naikinimo savybėmis. Jeigu vamzdeliai yra užsikišę, išvalykite juos valymo viela ir dar kartą atlikite procedūrą su švirkštais.
E. Baigus valyti, antgalį reikia sterilizuoti. Antgalis bus tinkamai sterilizuotas gariniame sterilizatoriuje / autoklave, jeigu du per jį pereinantys vamzdeliai bus švarūs ir neužsikišę.

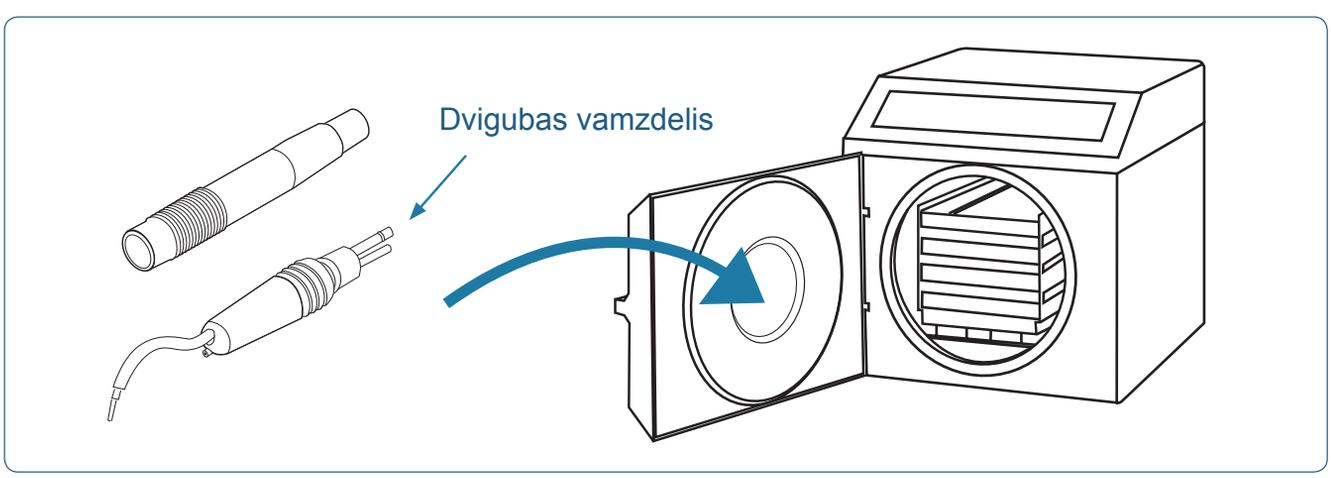

F. Įdėkite antgalį į garinį sterilizatorių / autoklavą. Antgalis turi būti 3,5 minutės sterilizuojamas ne mažesnėje nei 134 ºC temperatūroje ir esant 2 barų slėgiui. Tokiu būdu bus užtikrintas reikalaujamas 1 x 10^{-6} sterilumo užtikrinimo lygis (angl. *Sterility Assurance Level*, SAL) Apie 3 minutes džiovinkite naudodami vakuumą.
G. Sterilumui užtikrinti turi būti naudojamas tinkamas sterilizavimo maišelis. Plastikinės dalys turi būti keičiamos kas 20 ciklų. Antgalis turi būti keičiamas, kai pablogėja poliravimo efektyvumas.

Ši valymo ir sterilizavimo procedūra atitinka 2030-ąjį JK sveikatos techninį memorandumą (angl. *UK Health Technical Memorandum,, HTM*) „Plovikliai-dezinfekantai“ ir 2010-ąjį HTM „Sterilizacija“.

Antgalio priežiūra

Užsikišimai

Jeigu pradėjus poliravimo procedūrą purkštukas nustoja pūsti abrazyvinius miltelius, greičiausiai jis yra užsikišęs miltelių dalelėmis. Išjunkite prietaisą ir leiskite slėgiui sumažėti. Dabar galite nuimti antgalį ir išvalyti kamštį prakišdami 0,35 mm valymo vielą (pridėta) pro purkštuko angą.

Patikra

Reguliariai tikrinkite poliravimo purkštuką ir antgalį, ar jie nėra pernelyg susidėvėję arba pažeisti.
Nenaudokite antgalio jeigu purkštuko galvutės skylė išsiplėtė iki išorinio krašto arba jeigu abrazyvinės dalelės pramušė išlenktame vamzdelyje skyles.

Vidutiniškai jis tarnauja apie 6 mėnesiai. Jeigu „AquaCare Twin“ prietaisą naudosite su galingesne ir didesnio tankio medžiaga, antgalis greičiau susidėvės.

Antgalis yra daugkartinio naudojimo, žr. 40 psl.

Dvigubo vamzdelio rinkinio priežiūra

Priežiūra

Dvigubo vamzdelio rinkinio negalima dezinfekuoti autoklave. Jį plaukite šiltu muiluoti vandeniu ir gerai nuskalaukite. Prieš naudojimą gerai išdžiovinkite. Prieš naudojimą visada kruopščiai išpūskite iš vamzdelių miltelius ir skystį.

Patikra

Įsitikinkite, kad dvigubi vamzdeliai yra geros būklės ir tinkamai pritvirtinti prie antgalio. Patikrinkite, ar kontrolinis vožtuvas tinkamai veikia. Vožtuvas neleidžia naudojimo metu skysčio grąžinti atgal į vamzdelį.
1-oji patikra. Vamzdelį, kuriame yra skysčio, ištraukite iš skysčio išleidimo angos (10 psl., Nr. 13). Laikykite laikiklį vertikaliai ir patikrinkite, ar vamzdelyje esantis skystis nelaša iš atjungto galo. Vėl įkiškite vamzdelį į angą.
2-oji patikra. Kai prietaisas bus „pasiruošimo naudoti“ būsenoje, pasirinkite pedalo „Plauti“ funkciją ir švelniai prispauskite purkštuko galo plastikinę galvutę prie plokščio paviršiaus (pvz., stiklelio). Skystis neturėtų būti grąžinamas per antgalį atgal į skysčio padavimo liniją. Jungtį tarp plastikinės galvutės ir padavimo žarnelės taip pat galima nuimti.
Jeigu nustatomi defektai, būtina pakeisti visas kontrolinio vožtuvo detales. Dvigubų vamzdelių rinkinys turi būti keičiamas kartą per metus.

„AquaCare Twin“ prapūtimas

PRAPŪTIMAS SKYSČIU

Jeigu yra keičiamas skysčio butelis, prietaisą būtina prapūsti ir pašalinti bet kokį į sistema galimai patekusį orą.

A. Nustatykite minimalų medžiagos kiekį, kad iš antgalio nebūtų išpūstas perteklinis kiekis miltelių.
B. Nukreipkite antgalį saugia kryptimi (pvz., į atsiurbimo sistemos angą).
C. Nuspauskite pedalą iki 2-osios padėties (plovimas) ir palaikykite ne mažiau kaip 10 sekundžių.
D. Prietaisas išpūs orą iš antgalio ir pašalins skystį iš padavimo linijos.
E. Šią procedūrą galima užbaigti, kai purkštukas pradės pūsti smulkią dulksną ir plonesniame vamzdelyje nebeliks jokių oro kamščių.
F. Pakartotinai nustatykite pageidaujamą medžiagos kiekį.

Rekomenduojame patikrinti skysčio buteliuką prieš procedūrą, kad jo turinys nesibaigtų darbo metu. Pakeikite talpą, jei jame liko nedidelis kiekis skysčio.

Prieš pradėdami naudoti pirmą kartą ir prieš kiekvieną procedūrą visada pašalinkite skystį iš prietaiso jį prapūsdami bent 20 sekundžių.

MILTELIŲ IŠPŪTIMAS

Taip pašalinsite bet kokius senų miltelių likučius iš padavimo linijos ir antgalio ir paruošite juos išpūsti naujuosius.

A. Laikydami antgalį jį nukreipkite į atsiurbimo sistemos angą.
B. Nuspauskite pedalą iki 3-osios padėties (poliravimas) ir palaikykite ne mažiau kaip 10 sekundžių.
C. Stebėkite iš purkštuko išpučiamų abrazyvinių miltelių srovę.
D. Procedūra yra užbaigiama, kai išpučiama tolygi srovė.

Taip paruošite padavimo vamzdelį ir laikiklį išpūsti naujus abrazyvinius miltelius bei pašalinsite senų miltelių likučius. Rekomenduojame šią procedūrą atlikti kiekvieną kartą, kai keičiate miltelius.

Savaitinė „AquaCare“ prietaiso modelio priežiūra

Funkcionalumui užtikrinti, rekomenduojame „AquaCare“ prietaiso MK5 modelį kruopščiai valyti kartą per savaitę. Jeigu neatliksite šių priežiūros veiksmų, gali pablogėti prietaiso funkcionalumas.

> ĮSPĖJIMAS. Jokiu būdu nenaudokite valymo priemonių, įskaitant paviršiaus valymo servetėlių, kurių sudėtyje yra alkoholio, valyti dozavimo kamerų paviršių.

1 žingsnis.
Išjunkite prietaisą ir palaukite, kol slėgis sumažės (apie 30 sekundžių).
Nuimkite dozavimo kameros dangtelius, išvalykite jų vidų naudodami savo siurbtuvą arba purkštuką. Sausa šluoste nuvalykite kamštelio viduje esančias gumines tarpines. Kelis kartus nestipriai perbraukite gumines tarpines kreidos lazdele. (Kreida didina tarpinės sukibimą, todėl I/ASS9316A tipo dangtelius paprasčiau užfiksuoti).

2 žingsnis.
Išimkite miltelių kasetes iš dozavimo kamerų ir išsiurbkite miltelių likučius iš kameros įkišdami siurblio žarną arba išvalydami jas sausa bepluošte šluoste.

Dozavimo kameros ir jų dangčiai gaminami iš specialių medžiagų, nes nuolat yra veikiami slėgio. Todėl, kaskart keičiant miltelius, būtina kameras ir dangčius apžiūrėti, ar nėra matomų pažeidimų. Jeigu yra matomų pažeidimų, nenaudokite „AquaCare“ prietaiso tol, kol jo nepatikrins „Velopex“ atstovas arba įgaliotas platintojas. Jie taip pat yra tikrinami atliekant metinę techninę apžiūrą ir saugumo patikrą (žr. 39 psl.).

Patikrinkite, ar kasetėse esantys milteliai lengvai byra kasetes šiek tiek pasukiodami arba pakratydami virš atsiurbimo sistemos arba kriauklės. Jei milteliai lengvai nebyra, tuomet pakratykite su didesne jėga. Jei ir tai neveikia, būtina miltelių kasetę pakeisti. Greičiausiai drėgmė pateko į kasetės vidų, todėl turi išdžiūti. Lengvai byrančių miltelių kasetes įstatykite atgal į jų dozavimo kameras ir uždėkite kamerų dangtelius bei įsitikinkite, kad jie tvirtai užfiksuoti (tą bus lengviau padaryti, jei pasinaudosite kreidos milteliais).

3 žingsnis.
Išimkite „AquaSol“ buteliuką (poliravimo skystį), išvalykite butelio įstatymo angą (lizdą) sausa bepluošte šluoste arba popieriumi, patikrinkite, ar angos viduje nesikaupia pelėsis.

Jei kaupiasi pelėsis, vatos pagaliuku, pamirkytu „AquaSol“ tirpale, išvalykite angą. Jeigu angoje susikaupė miltelių / dulkių, naudodamiesi „AquaCare“ (1-oji pedalo padėtis „Prapūtimas“) prietaisu prapūskite angą, jei to reikia.

Savaitinė „AquaCare“ prietaiso modelio priežiūra (tęsinys)

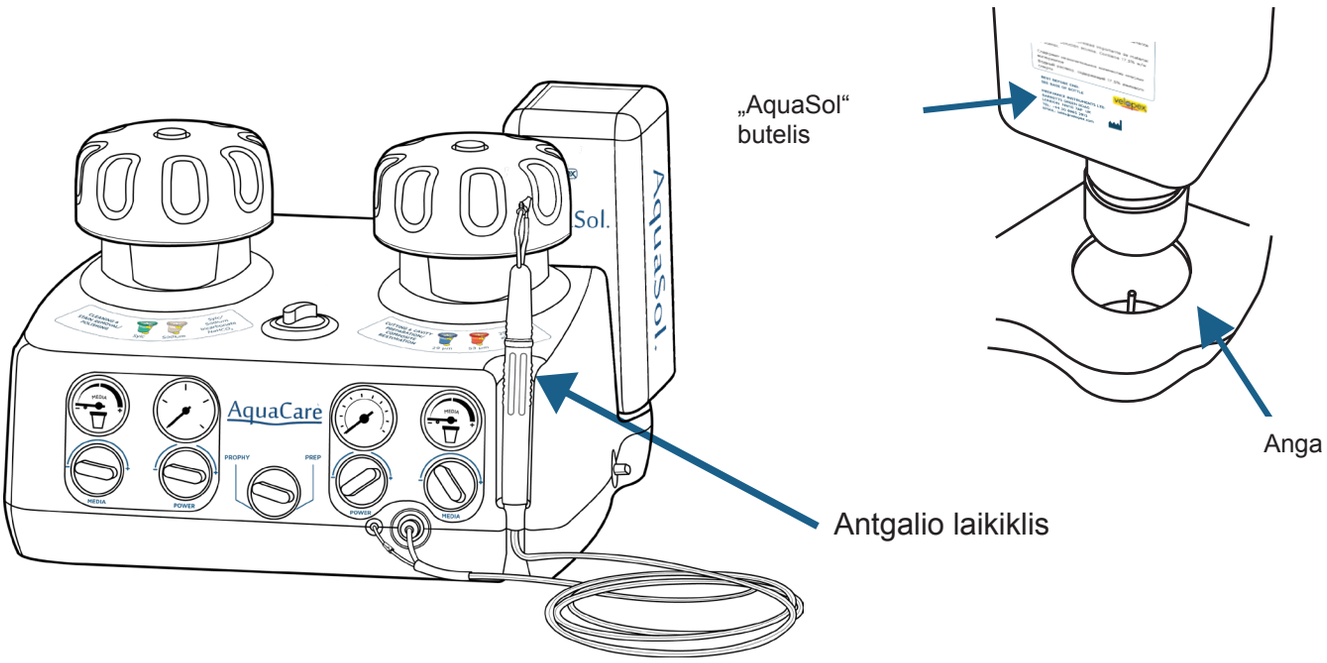

Nuo antgalio laikiklio būtina reguliariai nuvalyti bet kokius nešvarumus, kurie gali būti ant jo pernešami nuo užteršto antgalio rankenėlės. Laikiklį išvalykite vatos pagaliuku, pamirkytu „AquaSol“ tirpale.

Patikrinkite „AquaSol“ skysčio lygį butelyje ir, jei jis yra pakankamas, įstatykite atgal į angą (lizdą).

4 žingsnis.
Kruopščiai nušluostykite prietaiso išorę, t. y. dozavimo kameras / dangtelius / reguliavimo rankenėles / pedalą bepluošte šluoste, sudrėkintą vandeniu arba „AquaSol“ tirpalu.

(Pastaba. Atkreipkite dėmesį į įspėjimą dėl alkoholiu suvilgytų servetėlių.)

Jeigu per šį kas savaitę atliekamus priežiūros darbus pastebite ką nors, kas kelia nerimą, nedvejodami susisiekite su techninio aptarnavimo skyriumi ir aptarkite tokį dalyką. Geriau, kad neliktų jokių abejonių.

Tinkamai prižiūrimas „AquaCare“ prietaiso modelis patikimai tarnaus daugybę ateinančių metų.

Trikčių šalinimas

Jeigu naudojant „AquaCare Twin“ prietaisą kyla problemų, prieš tęsdami, atlikite toliau nurodytus veiksmus, kurie dažniausiai padeda išspręsti problemą.

1. Įsitikinkite, kad suspausto oro padavimo šaltinyje yra reikiamas slėgis ir kad šaltinis yra prijungtas bei įjungtas.
2. Įsitikinkite, kad prietaisas yra įjungtas.
3. Patikrinkite, kad nė viena iš nuostatų nėra nustatyta ant minimalios reikšmės.
4. Patikrinkite, ar spalvos kodu pažymėtos pedalo žarnelės yra tinkamai prijungtos prie tokios pačios spalvos terminalų, esančių prietaiso galinėje dalyje.
5. Patikrinkite, ar butelyje yra ne mažiau kaip 50 proc. skysčio.
6. Įsitikinkite, ar miltelių kasetės yra tinkamai įstatytos į dozavimo kameras ir miltelių kasetėse yra pakankamai miltelių.
7. Patikrinkite, ar dozavimo kamerų dangteliai tvirtai ir tinkamai užsukti.
8. Patikrinkite, ar pneumatinėje sistemoje nėra vandens ar susikaupusio drėgno oro. Taip gali atsitikti, jeigu suslėgto oro šaltinis nėra pakankamai gerai filtruojamas. Jeigu yra vandens ar susikaupusio drėgno oro, kreipkitės į „Velopex“ atstovą arba įgaliotą platintoją, kuris galės įvertinti „AquaCare“ prietaisui padarytą žalą.

Simptomai

Purkštukas nepurškia oro.

Veiksmas

1. Įsitikinkite, kad galios matuoklio rankenėlė pasukta bent iki „2“. Tokiu atveju turėtumėte jausti pučiamą oro srovę.
2. Patikrinkite, ar purkštukas nėra užsikimšęs. Jeigu užsikimšęs, nuimkite antgalį ir išvalykite su valymo viela – 8073F.
3. Įsitikinkite, kad dvigubas vamzdelis yra tiesus ir nėra susisukęs ar sulankstytas.
4. Vidiniai filtrai turi nebuvo pakeisti per pastaruosius 12 mėnesių, jie gali būti užsiteršę ir blokuoto oro praėjimą. Žr. „METINĖ TECHNINĖ APŽIŪRA. ORO FILTRO KEITIMAS“, 39 psl.
5. Jeigu miltelių dozavimo vamzdelis įtrūkęs, per jį oras negalės patekti į purkštuką. Šią problemą galima išspręsti pakeitus detalę. Žr. „METINĖ TECHNINĖ APŽIŪRA. MILTELIŲ DOZAVIMO VAMZDELIO KEITIMAS“, 39 psl.

Pastaba.

Dažniausiai antgalio užsikišimą lemia tai, kad jis nėra įstatomas į prietaiso laikiklį, t. y. į vertikalią padėtį. Jeigu antgalis paguldomas ant paviršiaus, skystis gali subėgti atgal į purkštuką ir jį užkimšti, kai į antgalį yra paduodami milteliai.

Trikčių šalinimas

Simptomai

Paspaudus pedalą iki „CUT“ (poliravimas) padėties, milteliai nėra pučiami per purkštuką.

Veiksmas

1. Patikrinkite, ar miltelių kasetės buvo įstatytos į dozavimo kamerą. Įsitikinkite, kad miltelių kasetės nėra tuščios.
2. Pasukite kiekio reguliatoriaus rankenėlę iki maksimalios reikšmės.
3. Patikrinkite, ar nėra jokių objektų, dėl kurių pedalas negali įprastai veikti.
4. Iki galo sumažinkite prietaiso slėgį. Nuimkite dozavimo kameros dangtelius ir patikrinkite jų vidinę dalį. Abiejų dangtelių centre turėtumėte matyti žvaigždinį sandariklį. Jis turėtų būti plokščias. Jeigu jis nėra plokščias, išimkite ir iš naujo įdėkite arba, jei būtina, pakeiskite.
5. Nuspauskite pedalą iki 1-osios padėties „DRY“ (džiovinimas) arba 2-osios padėties „WASH“ (plovimas). Turėtumėte išgirsti per prietaisą pučiamą oro srovę. Dabar nuspauskite pedalą iki 3-iosios padėties „CUT“ (poliravimas). Turėtumėte išgirsti stiprėjantį garsą, nes vibratorius pradeda veikti. Jeigu garsas nestiprėja, greičiausiai vibratorius yra sugedęs. Kreipkitės pagalbos į „Velopex“ atstovą ar įgaliotą platintoją.

Simptomai

Į galvutę paduodamo poliravimo skysčio srovė yra nereguliari arba jos nėra.

Veiksmas

1. Patikrinkite, kad skysčio srovė nėra nustatyta ant minimalios reikšmės. Pasukite laikrodžio rodyklės kryptimi padidinti skysčio kiekį.
2. Pakeiskite padavimo žarnelę ir galvutę. Daugeliu atveju plastiko galvutės turėtų pakakti vienam pacientui atliekamai procedūrai. Jeigu padavimo žarnelė ir galvutė yra naudojamos ilgą laiką arba nėra keičiamos po kiekvienos procedūros, jos susidėvės ir srovė bus mažesnė arba nekontroliuojama. Žr. MONTAVIMAS. VIENKARTINĖS PADAVIMO ŽARNELĖS IR GLVUTĖS TVIRTINIMAS, 17 psl.
3. Įsitikinkite, ar padavimo žarnelė yra tvirtai užmauta ant poliravimo purkštuko.
4. Patikrinkite, ar ne mažiau kaip 50 proc. butelio yra pripildytas skysčio.
5. Kontrolinis vožtuvas (12 psl., Nr. 39) gali būti blokuojamas arba užstrigęs. Ištraukite skysčio žarnelę ir prapūskite padavimo liniją. Taip turėtumėte atblokuoti vožtuvą. Jeigu tai nepadeda, pakeiskite kontrolinį vožtuvą.
6. Patikrinkite, ar tiekimo linija nėra užsikišusi. Patikrinkite permatomą dvigubą vamzdelį, ar jis nėra užsikišęs kokiomis nors medžiagomis.
7. Jeigu skysčio padavimo vamzdelyje yra oro burbuliukų, tai gali reikšti, kad jungtyje yra plyšys. Patikrinkite vamzdelį per visą jo ilgį, kad galėtumėte nustatyti, kuriose vietose susikaupę burbuliukai ir kur galėtų būti plyšys. Patikrinkite jungtį ir, jei reikia, pakeiskite.

Trikčių šalinimas

Simptomai

Girdimas oro nuotėkis ir pablogėjęs prietaiso funkcionalumas.

Veiksmas

Įsitikinkite, ar dozavimo kameros dangteliai yra tvirtai užsukti. Jeigu dozavimo kameros dangteliai ne iki galo ar netinkamai užsukti, iš prietaiso gali pratekėti didelis kiekis oro. Išjunkite prietaisą ir kruopščiai išvalykite dangtelio viduje esantį sandariklį ir dozavimo kameros flanšines jungtis. Tvirtai užsukite dangtelį iki sriegio galo.

PASTABA. Jei neįmanoma nustatyti defekto vietos ir jo pašalinti remiantis šiomis trikčių šalinimo gairėmis, būtina kreiptis į „Velopex“ atstovą arba įgaliotą platintoją dėl išsamesnės prietaiso diagnostikos ir apžiūros.

Metinė techninė apžiūra ir saugumo patikra

Jeigu norite, „AquaCare Twin“ prietaisas ir toliau veiktų saugiai ir patikimai, turite susisiekti su „Velopex“ tiekėju ir užsisakyti metinę techninę apžiūrą ir saugumo patikrą kuri turi būti atliekama kas 12 mėnesių

Jei per šį laikotarpį iškyla problema, kurios negalima išspręsti atlikus trikčių šalinimo veiksmus (išsamiai aprašytus 36–38 psl.), defektas bus pašalintas minėtos techninės apžiūros metu.

Per metinę techninę apžiūrą atliekami toliau nurodyti darbai.

A. Oro filtro pakeitimas – kas 12 mėnesių.
B. Miltelių dozavimo vamzdelių keitimas – kas 12 mėnesių.
C. Miltelių dozavimo vamzdelių elementų keitimas – kas 12 mėnesių.
D. Dozavimo kameros – būtina patikra – keičiamos kas 24 mėnesius.
E. Dozavimo kamerų dangteliai – būtina patikra – keičiamos kas 24 mėnesius.

PASTABA. Kai kurių anksčiau pagamintų šios serijos prietaisų techninės apžiūros darbus galėjo atlikti galutinis naudotojas, tačiau naujausio MK5 modelio prietaisuose nėra suteikiama prieiga prie prietaiso vidinių detalių, todėl techninę apžiūrą privalo atlikti „Velopex“ specialistai.

Rekomenduojami priedai

Aprašymas	Detalės Nr.
Įranga	
Kvėpavimo oro filtravimo įrenginys	I/FIT 8200F
6 mm skersmens oro padavimo žarnelė	I/ASS 8016F
Medžiagos	
„Sylc“ valymo / šlifavimo / desensibilizavimo biologiškai aktyvūs milteliai, 4 vnt. pakuotė	I/PDR 0034F
Valymo / šlifavimo natrio bikarbonatas, 4 vnt. pakuotė	I/PDR 8014F
Smulkaus grūdėtumo 29 mikronų aliuminio oksido milteliai, 4 vnt. pakuotė	I/PDR 8025F*
Stambaus grūdėtumo 53 mikronų aliuminio oksido milteliai, 4 vnt. pakuotė	I/PDR 8024F*
Stikleliai (mokymuisi poliruoti), 5 vnt. pakuotė	I/MIC 0010F
Padavimo žarnelės ir galvutė, 50 vnt. pakuotė	I/ASS 8007F
Antgalio rankenėlės, 5 vnt. pakuotė	I/ASS 8024F
Antgalio vamzdelio nuėmimo įrankis	I/ASS 8625F
Handpiece Handles Metal (Silver)	I/FIT 8911P
Handpiece Handles Metal (Black)	I/FIT 9981P
Antgalis – 0,6 mm, sidabro spalvos	I/ASS 8191F
Antgalis – 0,8 mm,aukso spalvos	I/ASS 8192F
500 ml „AquaCare“ skysčio butelis („AquaSol“)	I/PAC 8200F
500 ml butelis (tuščias)	I/ASS 8201F
500 ml x 6 vnt. „AquaCare“ ekonomiška pakuotė	I/PAC 8206F
Purkštuko valymo viela	I/ASS 8073F
Purkštukų plovimo švirkštai, 2 vnt. pakuotė	I/ASS 8025F
Kreidos lazdelė	I/ASS 9316A

*** Pastaba. Šios detalės priskiriamos medicininiams prietaisams.**

ĮSPĖJIMAS. Visos keičiamos detalės ir medžiagos turi būti įsigyjamos iš „Velopex“, taip siekiant užtikrinti tinkamą ir saugų „AquaCare“ veikimą.

Atsarginės dalys

Laikymo talpykla ir dangtelis	I/ASS 8193F
Dozavimo kameros dangtelis	I/ASS 8003F
Dvigubas vamzdelis (su kontroliniu vožtuvu)	I/ASS 8020F
Kontrolinis vožtuvas, 2 vnt. pakuotė	I/ASS 8004F
Surinktas pedalas	I/ASS 9700F
„ „	I/ASS 9699F
Dozavimo kameros apvali tarpinė	I/FIT 0012F

Papildomi priedai

„AquaCare“ oro sausintuvas	I/MAC 8552F
„AquaCare“ stovas	I/MAC 8513F
„AquaCare“ stovas su oro sausintuvu	I/MAC 8553F
„Velopex“ dantų šlifavimo oru kamera	I/MAC 6200F

Tarpinis oro filtras

„AquaCare“ yra sukonstruotas taip, kad veiktų naudojant švarų ir sausą 4–7 barų orą, atitinkantį ISO 873.1 standarto 1.4.1 klasės reikalavimus.

Jeigu tiekiamos minėtų reikalavimų neatitinkantis oras, kaip tai išsamiai aprašyta 8 psl. esančiame montavimo, priežiūros ir eksploatavimo vadove, naudojant prietaisą gali kilti problemų. Dėl drėgno arba užteršto oro gali užsikišti miltelių / oro padavimo sistemos ir dėl to pablogėti prietaiso funkcionalumas.

Norėdami padėti nustatyti įeinančio oro kokybę, dabar pridedame nemokamą tarpinį filtrą, kuris turi būti įmontuotas oro padavimo sistemoje.

Filtras turi būti montuojamas toliau parodytu būdu.

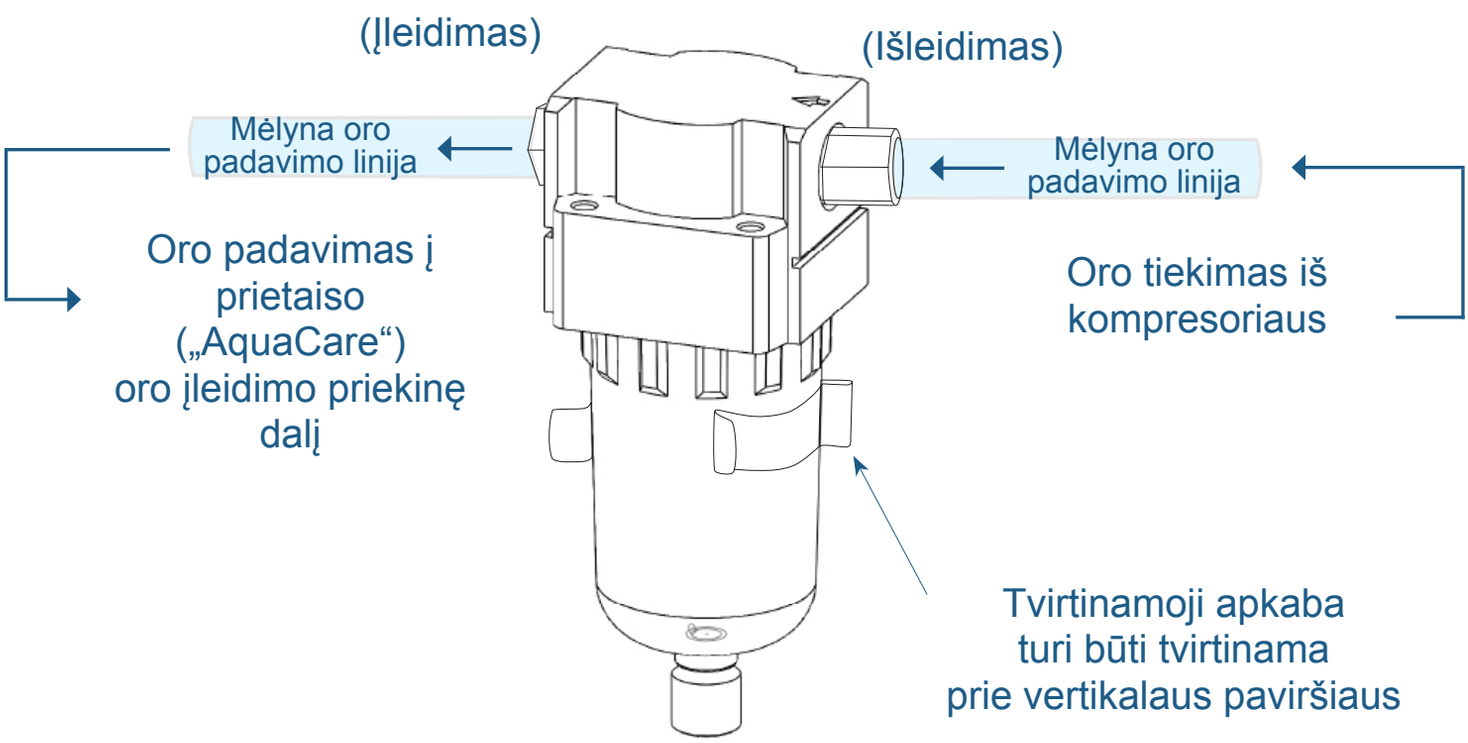

Antgalio montavimo instrukcijos

A Paimkite antgalio rankenėlę ir į jos siaurėjantį galą įkiškite dvigubo vamzdelio galą.

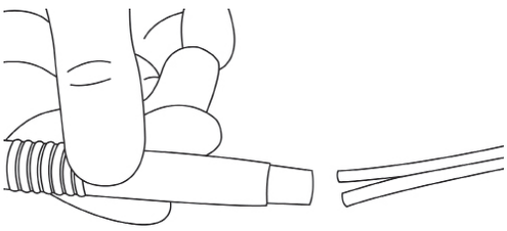

B Dvigubą vamzdelį perkiškite per visą rankenėlę.

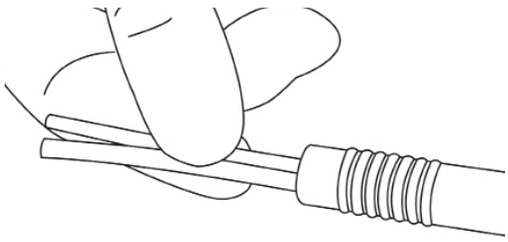

C Įkiškite dvigubą vamzdelį į poliravimo galvutę. Įsitikinkite, kad plonas vamzdelis yra įkištas į siaurą žarnelę, o platus vamzdelis į platesnę žarnelę.

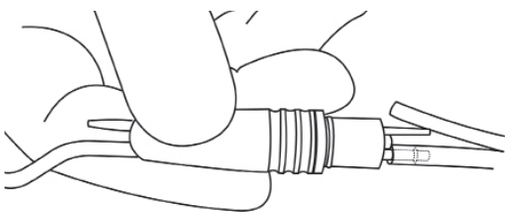

D Stumtelėkite ir gerai užfiksuokite vamzdelius bei uždėkite rankenėlę ant antgalio su poliravimo galvute.

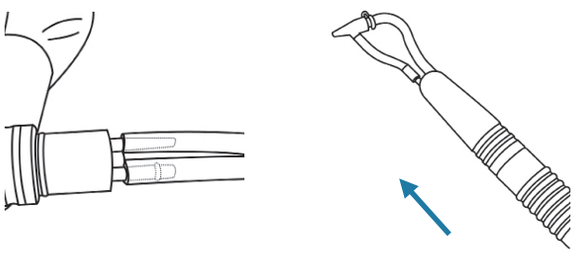

Atjungimas

E Pakuotėje rasite raktą, kurį įkiškite tarp mėlynų vamzdelių ir poliravimo galvutės.

PASTABA. Raktą kiškite iš plonesnio vamzdelio pusės.

F Apimkite abu vamzdelius.

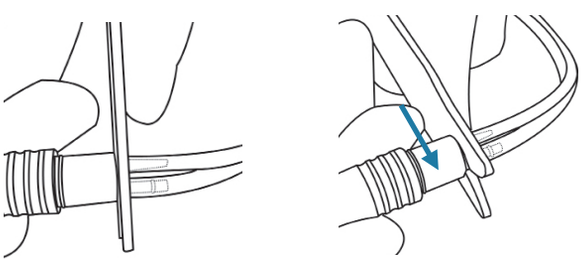

G Pakreipkite raktą į antgalio korpusą, kad lengviau atstumtumėte dvigubą vamzdelį.

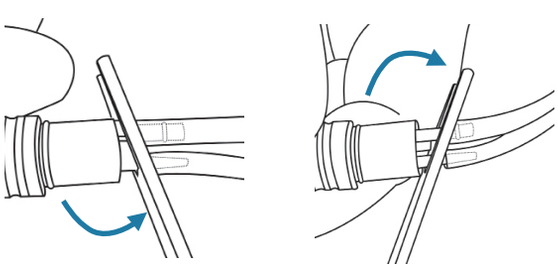

H Ištraukite vamzdelius.

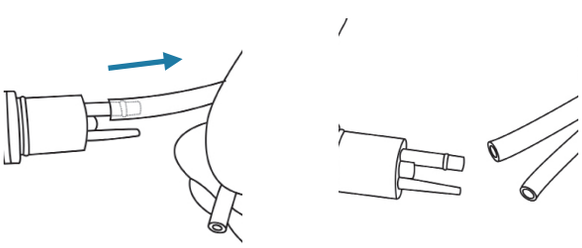

Pastabos

AquaCare Twin

„TWIN AT/100000“

„TWIN I/MAC 8502F“

LITHUANIAN (LT)

Odontologinis šlifavimo ir poliravimo oro srove prietaisas

Montavimo, priežiūros ir eksploatavimo vadovas

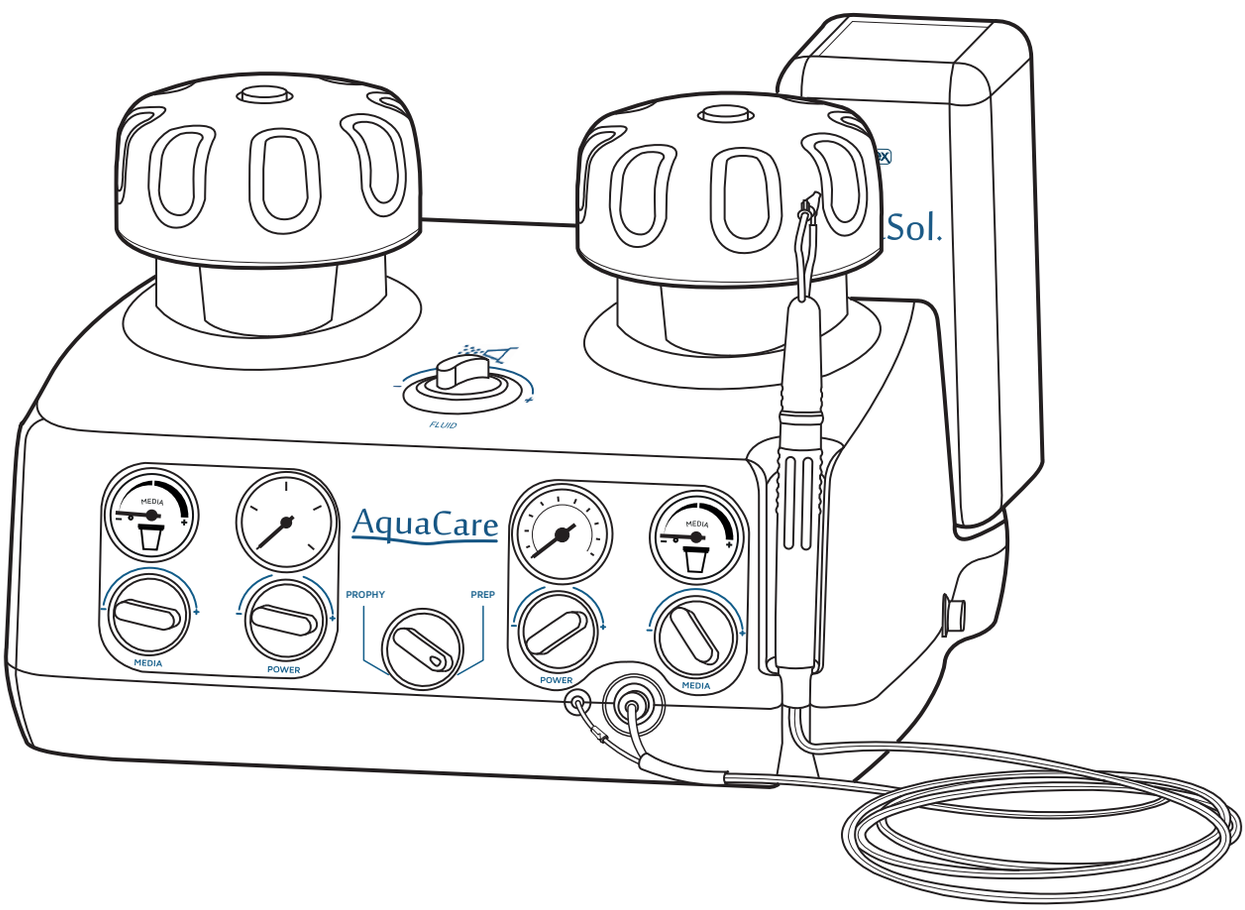

www.velopex.com

EC REP

„MedNet EC-REP“ GmbH
Borkstrasse 10 | 48163 Muenster
Vokietija

MEDIVANCE INSTRUMENTS LTD. • Barretts Green Road • Harlesden • Londonas • NW10 7AP

FDA 9051184

CE 1639

„AquaCare Twin“
Naudotojo vadovas, 4 versija,
LIT0184P Išleista
06/2022 m. gegužę